DATRON

VYSOKORYCHLOSTNÍ PORTÁLOVÉ A 5OSÉ PRŮMYSLOVÉ FRÉZKY

Přesnost. Výkon. V hliníku a mnoha dalších materiálech...

Více než jen strojírenství

VŠE V RUKOU ODBORNÍKŮ SPOLEČNOSTI DATRON

Společnost DATRON - váš partner v oblasti úspěšné výroby. Naše služba: vše od jednoho výrobce.

Společnost DATRON je synonymem pro strojírenství budoucnosti díky solidnosti a spolehlivosti „Made in Germany". Provázíme vás celým pracovním procesem od poradenství v oblasti technologií přes prodej, servis, údržbu až po tréninky a školení. Poskytujeme vám tipy pro energeticky úspornou výrobu snižující náklady.

Díky rozsáhlému příslušenství a vědomostem našich odborníků nakonfigurujeme stroje DATRON optimálně pro vaši výrobu. Vyberte si z několika velikostí strojů, ze spektra vysoce výkonných obráběcích vřeten a velkého množství ostatních standardních volitelných možností. Kromě toho vám nabízíme procesní podporu podle vašich speciálních potřeb.

Vyberte si jednotlivé služby nebo kompletní proces vytvořený na klíč. Vyberte si svůj stroj DATRON s vhodnou upínací technikou, optimálním systémem chlazení a postřikování, s otočnými osami, senzory, automatizací, softwarovými balíčky CAD/CAM a mnoho dalšího.

Profitujte z:

+ řešení šitých na míru,
+ osobního aplikačního poradenství,
+ integrované upínací techniky,
+ individuálních řešení automatizace,
+ instalace přímo na místě,
+ školení v DATRON Tech Academy nebo u vás na místěprováděného servisu.

Využijte speciální znalosti našich odborníků v mnoha oblastech výrobní techniky. Rádi vám poradíme při optimalizaci ve všech fázích výrobního řetězce: od návrhu CAD přes generování dat CAM, upínací a měřicí techniku, technologii nástrojů a chlazení až po celkový tok materiálu.

Často až sladění a optimalizace celého procesního řetězce přináší rozhodující výhodu v oblasti nákladů a kvality!

- PORADENSTVÍ V OBLASTI TECHNOLOGIE
- PROCESNÍ PODPORA
- DEMONSTRACE VÝKONU STROJE
- OPTIMALIZACE PROGRAMU
- SLUŽBA ZÁKAZNÍKŮM
- ŠKOLENÍ + TRÉNINKY

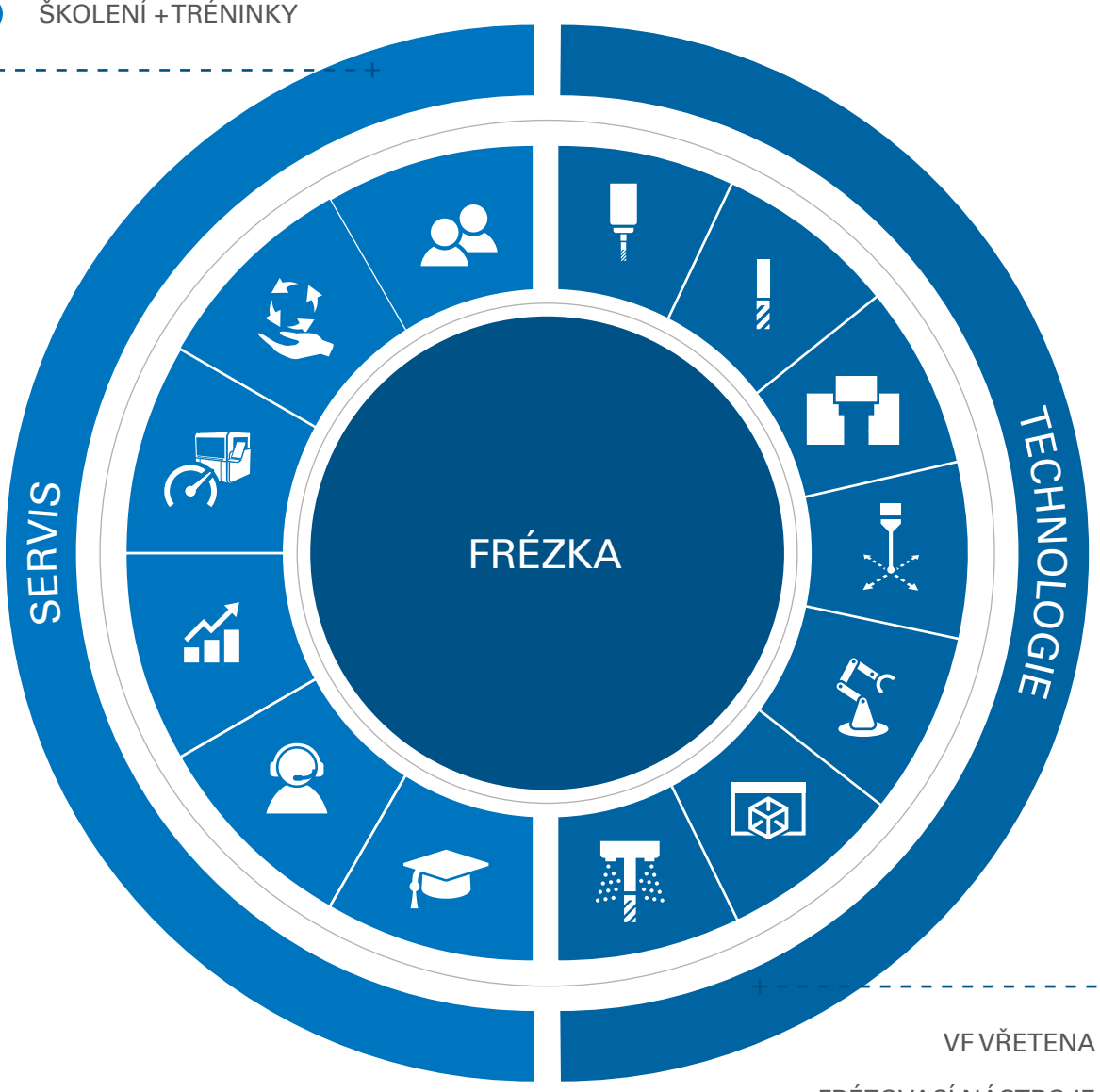

- VF VŘETENA
- FRÉZOVACÍ NÁSTROJE
- TECHNOLOGIE UPÍNÁNÍ
- MĚŘICÍ TECHNIKA
- AUTOMATIZACE
- SOFTWARE CAM
- CHLADICÍ/MAZACÍ PROSTŘEDKY

PROZESS-
SICHER
PROZESS-
SICHER
PRÄZISION
PRÄZISION
EFFIZIENT
EFFIZIENT
TOP
QUALITÄT
TOP
QUALITÄT
MEHR
MEHRWERT
INDUSTRIE
4.0
INNOVATIV
INNOVATIV

DATRON

SÍLA ZNAČKY

Více než jen strojírenství

Nabízíme vám strojírenství pro budoucnost, ale také vás provázíme celým pracovním procesem frézování: od poradenství v oblasti technologií přes prodej až po optimální servis při údržbě a opravách.

Optimální poměr ceny a výkonu

Vynikající poměr ceny a výkonu! Díky našim vysoce výkonným technologiím bude vaše frézování - i při nízkém počtu kusů - dlouhodobě a mimořádně hospodárné.

Vysoká kvalita a přesnost

Pomocí našich průmyslových frézek dosáhnete vysoké kvality povrchů na základě kombinace malých frézovacích nástrojů a vysokých otáček a získáte tak vysoce přesné výsledky obrábění bez nutnosti dodatečného opracování.

Hospodárnost a efektivita

Mnoho průmyslových podniků se stále více zaměřuje na energeticky úspornou výrobu a hospodárné využití zdrojů. Kromě výrobních řešení výhodných pro naše zákazníky z hlediska nákladů sledujeme již při vývoji našich energeticky účinných frézek HSC jejich udržitelnost z hlediska strategického nasazení.

Inovativní technologie

Čtvrtá průmyslová revoluce je ústředním hnacím motorem při uvedení strojů nové generace na trh. Naší strategickou prioritou jsou inovativní technologie pro trvalá průmyslová řešení a hospodárnou výrobu.

Made in Germany

Na základě našeho vývoje a výroby v tuzemsku společně s dlouholetými zkušenostmi v oblasti strojírenství jsme schopni zajistit naše vysoké standardy kvality. Abychom zákazníkům na celém světě poskytli stejně vysokou kvalitu, vedeme neustálý dialog s našimi mezinárodními obchodními partnery. Chceme, aby se z nadšených uživatelů stali skuteční fanoušci značky DATRON.

Vše od jednoho výrobce

Potřebujete pouze jednoho specialistu: společnost DATRON. Jako odborníci v oblasti strojírenství s vlastní značkou nástrojů a s vlastní výrobou vysoce kvalitního příslušenství vám zaručíme vysoce kvalitní výsledky frézování. Jako jediný výrobce vám garantujeme celý výrobní proces „na klíč" podle vašich přání.

DATRON

TECHNOLOGIE

Senzor XYZ + kamera

Díky revoluční kombinaci stíracího pohybu, kamery a 3D měřicího čidla je uživatel aktivně podporován při správném seřizování obrobku a nulového bodu.

Ergonomie

Ergonomický čelní přístup do pracovní oblasti frézky DATRON dovoluje rychlé a jednoduché seřizování obrobků. Navíc jsou veškeré technologie uspořádány mimořádně přehledně a umožňují cílené obrábění.

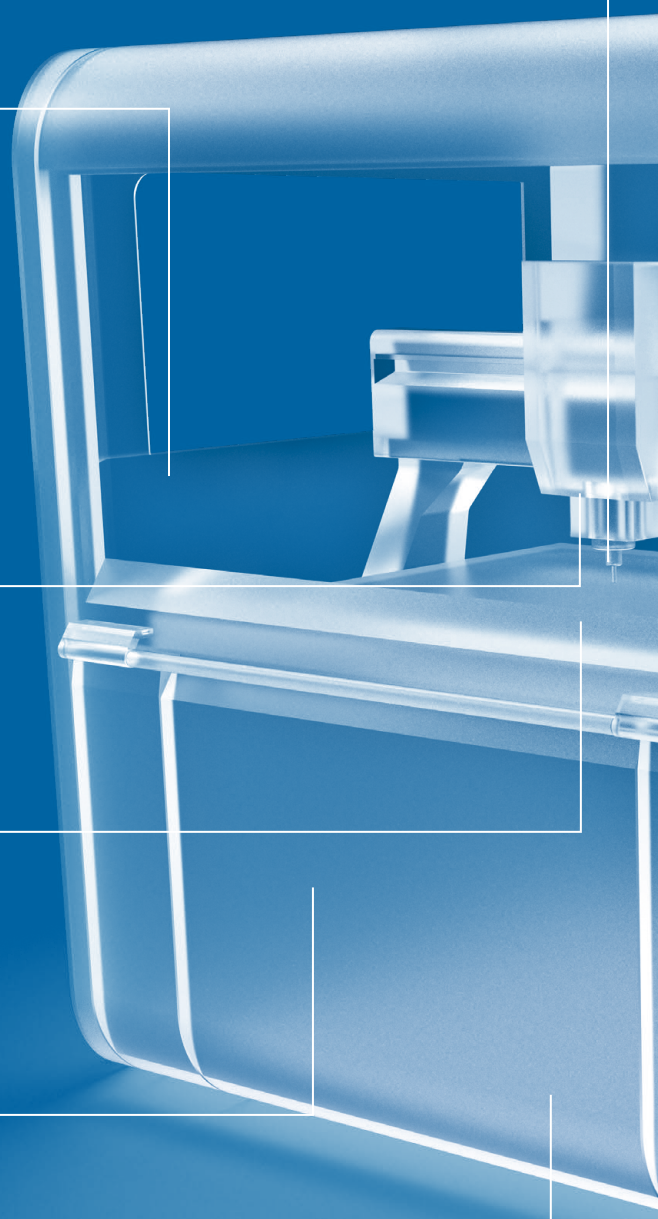

Vysokofrekvenční vřetena

Naše VF vřetena umožňují použití vysokorychlostních frézovacích nástrojů, jež jsou menší než 0,1 mm, dosahují však vysokého řezného výkonu i v případě nožových hlav až do 20 mm.

Chladicí mazací systém

Ekologicky a ekonomicky optimalizované procesy díky chladicímu mazání s minimálním vstřikovaným množstvím přináší i vyšší životnost nástrojů.

Modulární upínací technika

Ať už jde o pneumatickou nebo vakuovou upínací techniku, systémy společnosti DATRON se vyznačují vysokou flexibilitou, vysokým komfortem obsluhy a krátkými dobami přestavění.

Automatizace

Plánujete nadále zvyšovat svůj objem výroby pomocí automatizace? Rádi vám komplexně radou i skutkem pomůžeme při vašem projektovém záměru.

Technologie nástrojů

Naše vysokorychlostní frézovací nástroje jsou dimenzovány speciálně pro vysoké otáčky (až 60 000 ot/min) a pomohou vám plně využít potenciál výkonu vaší průmyslové frézky.

3 osy (+ 2 osy na přání)

Naše vysokorychlostní technologie jsou sériově vybaveny 3 osami a lze je na přání vybavit otočnou osou pro přesné, vícestranné obrábění jemných mechanických dílů.

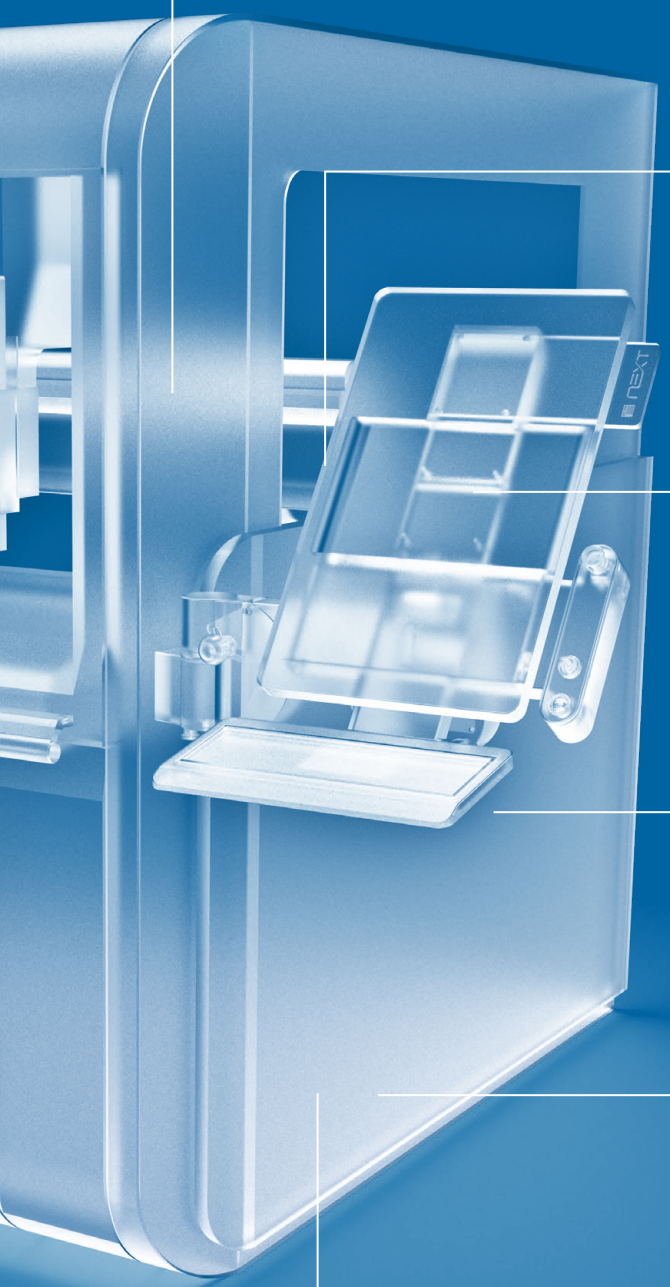

Zásobníky nástrojů + senzor délky

Automatické výměníky nástrojů pro obráběcí systémy DATRON zvyšují flexibilitu a efektivitu frézky.

DATRON next

Revoluční řídicí software přináší jednoduchost obsluhy chytrého telefonu do obráběcího stroje. DATRON next je optimálním řešením pro hospodárnou výrobu v případě různých požadavků na obrábění, komponenty a výrobní dávky.

Vysoká dynamika

Díky optimalizovanému řízení a mechanické konstrukci, dimenzované pro zrychlení a tuhost, dosahují strojní systémy DATRON vysoké dynamiky, a tím excelentní kvality povrchu při obrábění HSC.

Instalační plocha

Strojní systémy DATRON disponují velkou obráběcí plochou při současně malé instalační ploše, a proto se jeví jako mimořádně prostorově úsporné.

Přesnost

Jedinečná kombinace vysoce výkonných vysokorychlostních technologií DATRON vám umožní požadovanou přesnost.

DATRON

ODVĚTVÍ + POUŽITÍ

Rychlé, přesné a obrysově věrné vysokorychlostní frézování
s vynikající kvalitou povrchu

Odvětví

+ elektronický průmysl
+ lékařská technika
+ výroba nástrojů a forem
+ automobilový průmysl
+ výroba prototypů
+ letecká doprava a lety do vesmíru
+ hodinářský a šperkařský průmysl
+ reklamní odvětví
+ a mnoho dalšího

Materiály

+ hliník
+ neželezné kovy
+ ocel (legovaná)
+ plasty
+ kompozitní materiály (sklolaminát, CRP atd.)
+ grafit
+ a mnoho dalšího

Použití

+ čelní desky
+ skříň
+ 3D rytí a lisovací razidla
+ výroba elektrod
+ prototypy
+ technické komponenty
+ obrábění v 5 osách
+ a mnoho dalšího

Vně

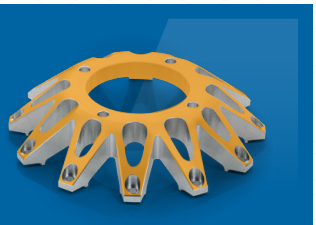

Perfektní povrch:
Obrysově věrné frézování HSC bez zkosení

Dynamické hrubování:
Odlupování po spirále při kompletním přísuvu Z zvyšuje efektivitu výroby

Obrábění bez otřepů:
Hrany jsou vytvořeny bez nutnosti dodatečného opracování

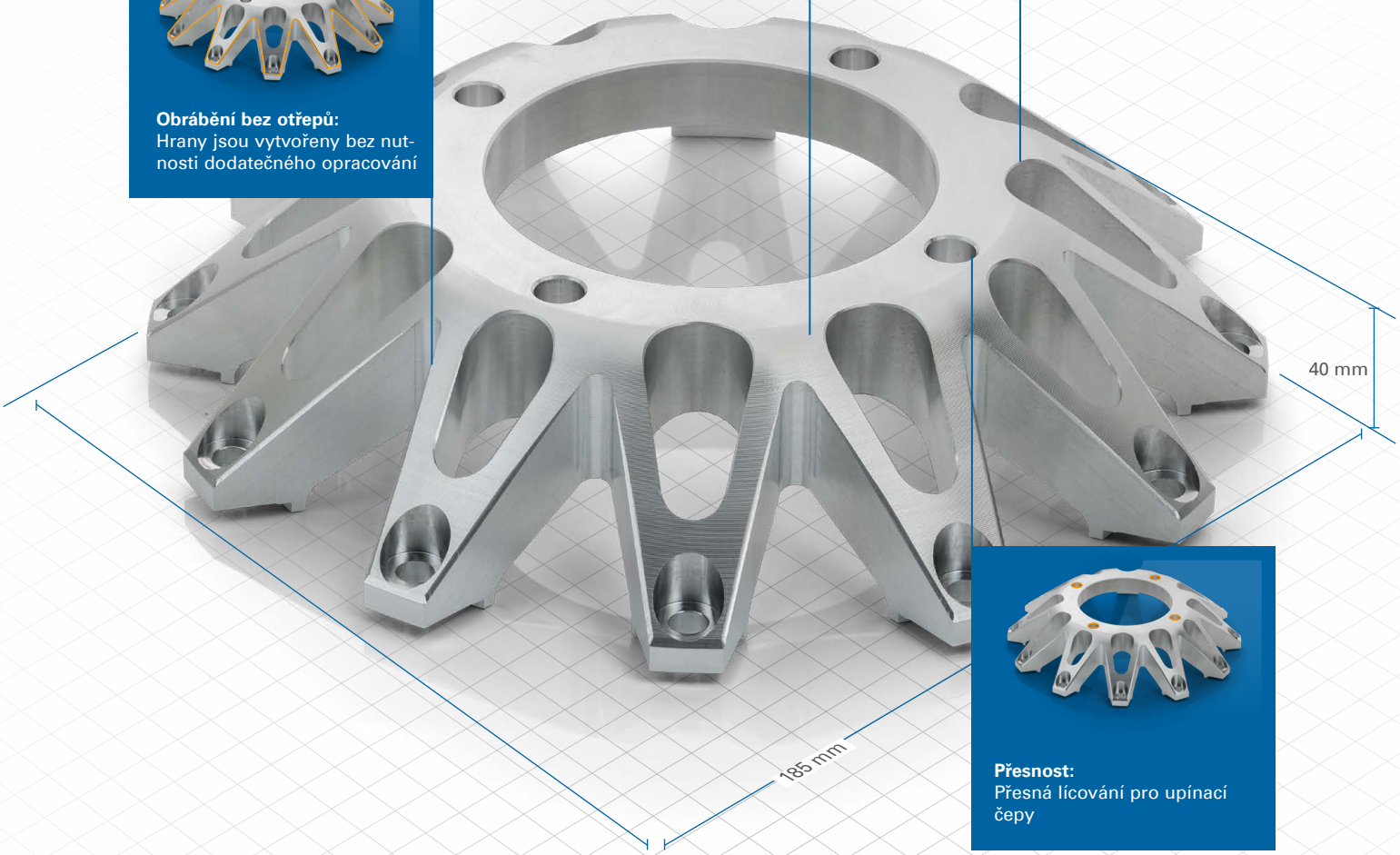

Přesnost:
Přesná lícování pro upínací čepy

Kompletní doba obrábění pomocí DATRON **M8**Cube:

Uvnitř: 40 minut
Vně: 20 minut

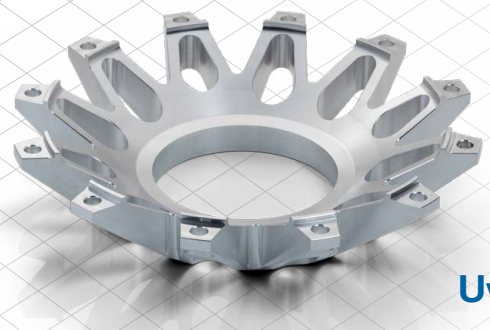

Uvnitř

reddot award 2016
winner interface design

Více informací prostřednictvím QR kódu

DATRON next

JEDNODUCHÉ FRÉZOVÁNÍ JAKO 3D TISK

Na první pohled!

+ Dlaždicový design se samovysvětlujícími ikonami
+ Realistická 3D grafika
+ Aktuální stav procesu obrábění na run screen viditelný i z dálky

Jednoduchá obsluha!

+ Možnost intuitivní obsluhy dotykem jako u chytrého telefonu
+ Seřizování s podporou kamery prostřednictvím stíracích pohybů
+ Funkce založené na aplikaci

Rychlá realizace nápadů!

+ Rychlý a jednoduchý proces
+ Ve 4 krocích k hotovému obrobku
+ Kompatibilní s předními poskytovateli CAM

DATRON next

4 KROKY K HOTOVÉMU DÍLU

Asistent CAM DATRON next je uživatelsky přívětivý a pomáhá vám v celém procesu přípravy frézování. Asistent CAM vás v pouhých 4 krocích provede správou programů a nástrojů, pomůže vám při seřizování obrobku a simulací obrobku.

1 Výběr a nahrání

Pomocí správy programů řízení DATRON next nahrajete frézovací program, vygenerovaný vaším CAM systémem prostřednictvím síťové cesty nebo USB zařízení.

Správa programů DATRON next pro vás vypočítá a zvizualizuje jakýkoliv komponent. Tak můžete rychle vybrat a nahrát svoje projekty.

2 Rychlé seřizování nástrojů

Díky správě nástrojů DATRON next máte téma nástrojů plně pod kontrolou. Poskytuje vám rychlý a detailní přehled o typu, průměru, délce břitu a místu, kde se nástroj nachází.

Prostřednictvím funkce filtru DATRON next naleznete svůj hledaný nástroj během několika sekund. Ve správě nástrojů jsou uloženy veškeré nástroje DATRON se všemi parametry. Ušetříte tak zdlouhavé ruční zadávání dat frézy.

Automatická kontrola

Speciální kontrola nástroje ověřuje všechny nástroje definované systémem CAM. Porovnává je s nástroji, které jsou k dispozici v zásobníku nástrojů.

Získáte tak rychlý přehled o tom, které nástroje jsou k dispozici a které jsou ještě zapotřebí do zásobníku doplnit. Případně vám kontrola nástroje nabídne i návrhy alternativ.

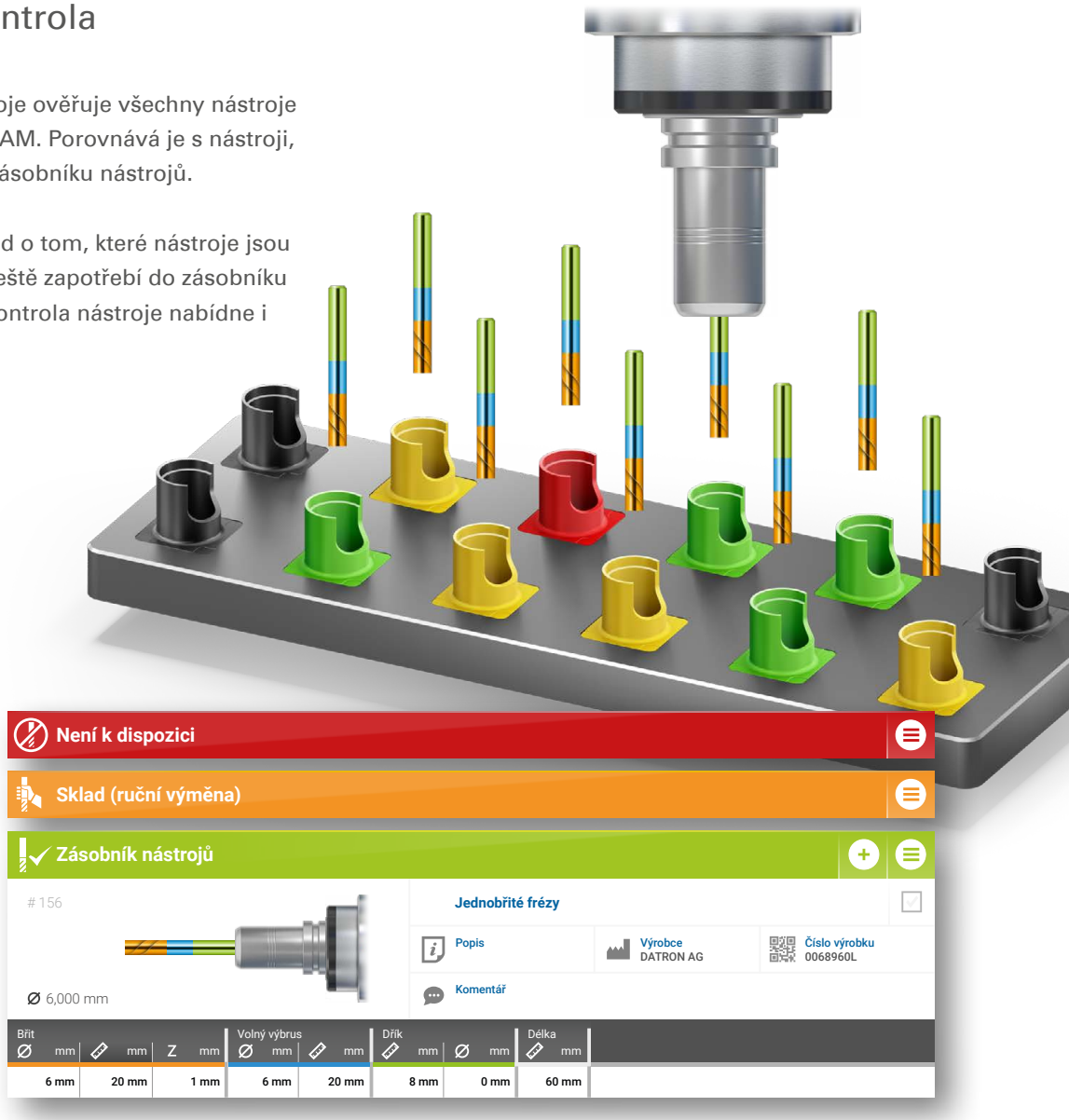

3 Seřízení během několika sekund pomocí kamery a stíracího pohybu

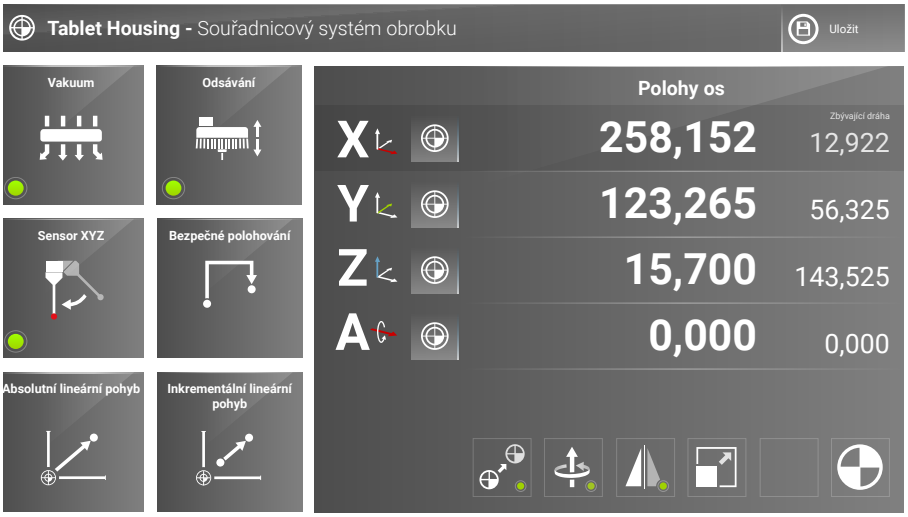

Revolučně jednoduché seřízení obrobku

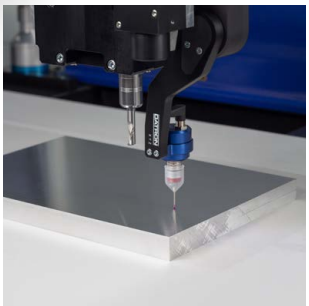

Správné seřízení obrobku, tzn. stanovení jeho nulového bodu vůči orientaci v pracovním prostoru, je jednou ze základních podmínek pro bezchybný výsledek obrábění.

Díky DATRON next získáte aktivní podporu při seřizování prostřednictvím revoluční kombinace stíracího pohybu, kamery a 3D měřicího čidla (senzor XYZ). Svůj obrobek optimálně seřídíte dokonce i bez zkušeností s frézováním.

Navíc máte k dispozici klasické měřicí cykly, které lze snadno obsluhovat pomocí intuitivních grafických obrázků.

4 3D simulace frézování

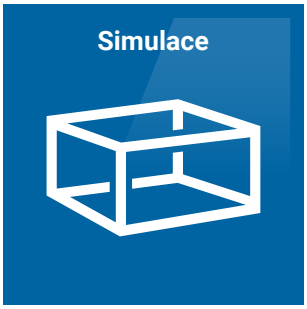

Prostřednictvím simulace DATRON next se vypočtou dráhy frézování se zohledněním nástrojů, které jsou již přiřazeny ve stroji. Na závěr se obrobek vizualizuje ve 3D. Nyní se můžete na celý proces obrábění podívat jako na simulaci a předem zkontrolovat, zda je docílen váš požadovaný výsledek frézování. Přitom svůj virtuální obrobek dle libosti přibližujete, otáčíte a posunujete svými prsty.

RUN SCREEN: vše pod kontrolou

Na displeji, zobrazující stav stroje, uvidíte veškeré relevantní informace najednou. Průběh programu, vypočtená zbývající doba chodu, jakož i stav stroje jsou viditelné i z dálky.

DATRON next

ERGONOMIE

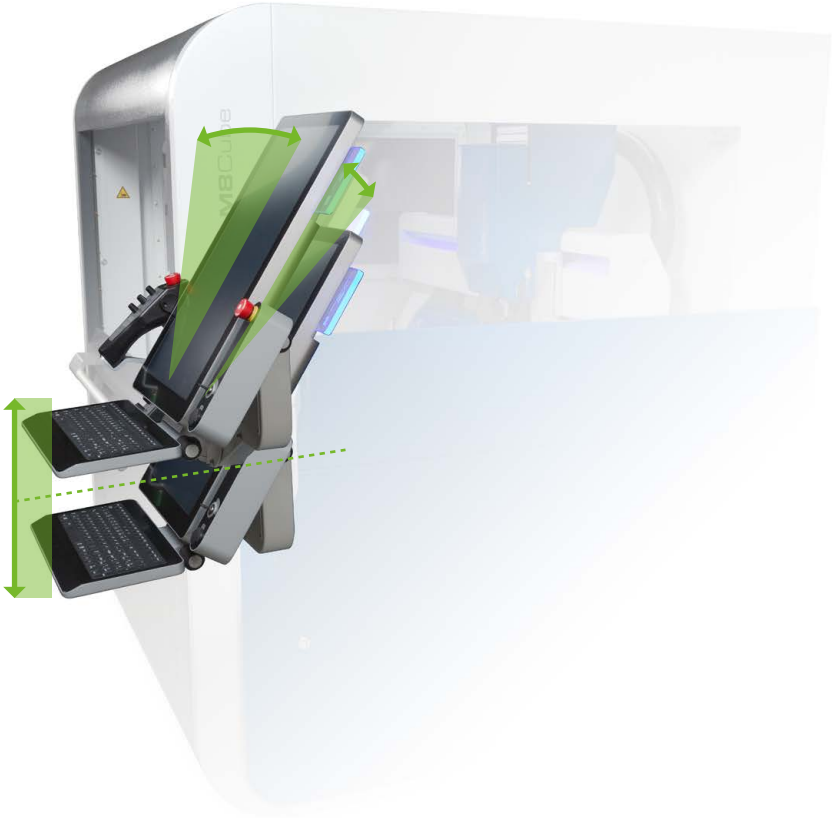

Již několik let se kontinuálně zabýváme zlepšováním pracovních podmínek pro uživatele stroje. Naším cílem je vytvořit pozitivní pracovní atmosféru a obsluhu stroje upravit tak, aby docházelo k co nejmenší tělesné zátěži.
K zajištění komfortní obsluhy našich vysokorychlostních frézek nabízí terminál DATRON next velké množství cenných funkcí:

+ Signální kontrolky stavu stroje dobře viditelné z dálky
+ Plynule snadno seřiditelné výškové přestavení obslužného terminálu
+ Plynule otočný displej (antireflexní a matné sklo) k nastavení ideální zadávací polohy i v případě nepříznivých světelných podmínek
+ Otočná, resp. odklápěcí klávesnice s ergonomickou opěrkou dlaně
+ Ovládací prvky, USB přípojka, nouzové vypnutí, klíčový spínač a ruční ovládací panel vždy ve výšce specifické pro daného uživatele

DATRON

PŘEHLED STROJŮ

	neo	M8Cube
	& RYCHLÝ PRODUKTIVNÍ	& PRODUKTIVNÍ UNIVERZÁLNÍ
Osa	3+1	3+2
Pojezdová dráha (X x Y)*	520 mm x 420 mm	1 020 mm x 830 mm
Průchod portálu	175 mm	200 mm
Vřetena	VF vřeteno 2,0 kW až 40 000 ot/min přímé upnutí stopky	VF vřeteno 0,6 kW – 4,0 kW až 60 000 ot/min přímé upnutí stopky nebo HSK-E 25
Posuv/rychloběh	až 28 m/min	až 22 m/min
Vlastnosti/ charakteristika	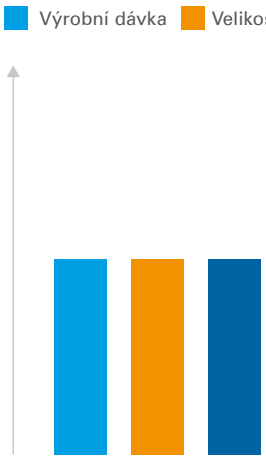	
	Informace na straně 20 – 21	Informace na straně 22 – 23

* Může být omezeno výměníkem nástrojů ve směru Y od 100 mm do 200 mm.

Každá aplikace je specifická. Nabízíme mimořádně přesné a hospodárné řešení pro vaše speciální potřeby: ať už 3, 3+2 nebo 5 os simultánně. Naši odborníci vám rádi poradí, jaké nejlepší a nejefektivnější řešení použít.

MLCube/MLCube LS

M10Pro

C5

DATRON D5
Dentální frézka CAD/CAM
Pro simultánní obrábění v 5 osách všech běžných materiálů zubních náhrad. **Další informace na www.dentalcam.com**

& VELKOFORMÁTOVÝ EFEKTIVNÍ	& SILNÝ PŘESNÝ	& 5OSÝ KOMPAKTNÍ
3+1	3+2	5
1 520 mm x 1 150 mm	1 020 mm x 830 mm	153 mm x 100 mm
200 mm	200 mm	100 mm
VF vřeteno 0,6 kW – 4,0 kW až 60 000 ot/min přímé upnutí stopky nebo HSK-E 25	VF vřeteno 3,0 kW a 8,0 kW až 40 000 ot/min HSK-E 25, resp. HSK-E-32	VF vřeteno 1,8 kW až 48 000 ot/min HSK-E 25
až 22 m/min	až 30 m/min	až 8 m/min (4./5. osa) 21 ot/min

Výrobní dávka · Velikost obrábění · Objem třísek za daný časový úsek

Informace na straně 24 – 25
Informace na straně 26 – 27
Informace na straně 28 – 29

** Při použití volitelného řešení automatizace.

DATRON

neo

Hlavní přednosti

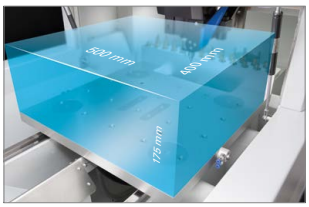

Ergonomický čelní přístup do pracovního prostoru
pracovní oblast (X/Y):
500 mm/400 mm
Průchod portálu: 175 mm

24násobný zásobník nástrojů s integrovaným senzorem délky pro vysokou flexibilitu a přesnost

Vřeteno 2 kW a chladicí mazací systém s minimálním vstřikovaným množstvím pro obrobky bez otřepů a beze zbytků

3D měřicí čidlo (senzor XYZ) a kamera
pro jednoduché seřizování

Technické údaje

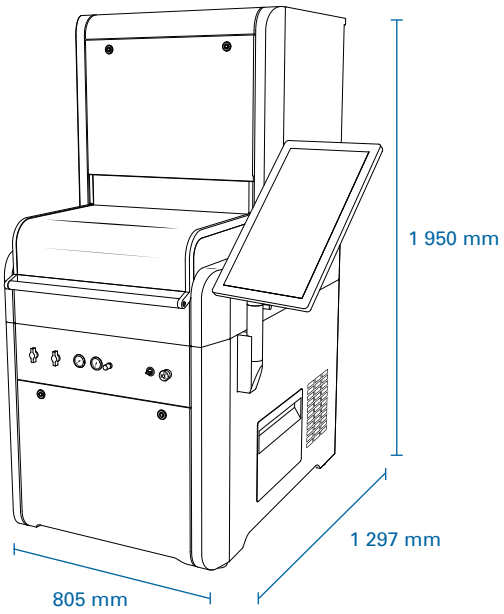

Plný stůl

■ Obráběcí prostor

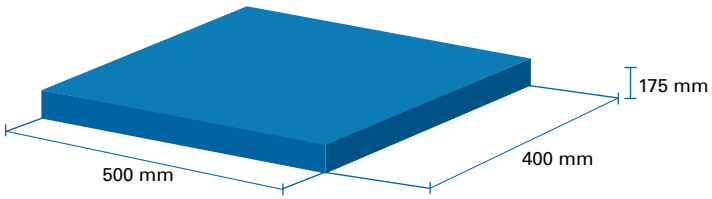

Více informací prostřednictvím QR kódu

	DATRON neo	DATRON neo+
Stůl stroje	Portálová konstrukce, lože stroje z minerálního odlitku, stůl z hliníku, podstavec z oceli	
Pojezdová dráha (X x Y x Z)	520 mm x 420 mm x 220 mm	
Oblast obrábění (X x Y)	500 mm x 400 mm	
Průchod portálu	175 mm	
Montážní rozměry bez obslužného terminálu (Š x H x V)	805 mm x 1 290 mm x 1 880 mm	
Řízení/software	DATRON next	
Obslužný terminál	multidotykový displej 24"	
Komfortní panel pro ruční ovládání	✓	
Systém pohonu	Bezkartáčové, digitální servopohony, přímo poháněný kuličkový šroubový převod pro každou osu	
Mazání s minimálním vstřikovaným množstvím	✓	
Obráběcí vřeteno	VF vřeteno 2,0 kW; až 40 000 ot/min; přímé upnutí stopky	
Zásobník nástrojů s čidlem délky	24násobný s držákem nástroje s přímým upnutím stopky	
3D měřicí čidlo	✓	
Posuv	až 18 m/min	až 28 m/min
Rychloběh	až 18 m/min	až 28 m/min
Hmotnost	cca 700 kg	

DATRON

M8Cube

DATRON M8Cube je nejlepší volbou pro hospodárné obrábění skříní, profilů a čelních desek z hliníku. Pomocí M8Cube lze mimořádně efektivně obrábět i ostatní neželezné kovy nebo kompozitní materiály. Krátké doby seřizování, velice nízká spotřeba energie a vynikající poměr ceny a výkonu představují, i při malém počtu kusů, mimořádně vysokou hospodárnost.

Hlavní přednosti

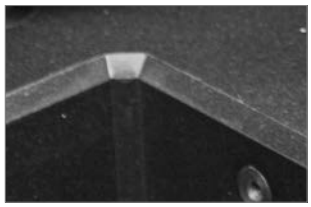

Masivní, teplotně stálý stůl z polymeru s velmi velkou rovinností.

Přesné vřeteno s přesností oběhu lepší než 2 µm a držák nástroje HSK-E 25.

Chytré řízení. Pomocí DATRON next budete vysokorychlostní frézku obsluhovat jednoduše a intuitivně prostřednictvím stíracích pohybů.

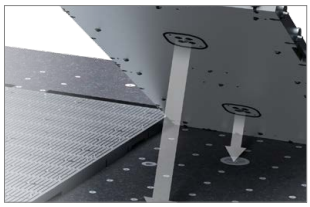

Elektricky spínatelná vakuová technika umožňuje díky velmi krátkým dobám seřizování velice flexibilní a hospodárnou práci (při ihned připojené dosedací ploše).

Technické údaje

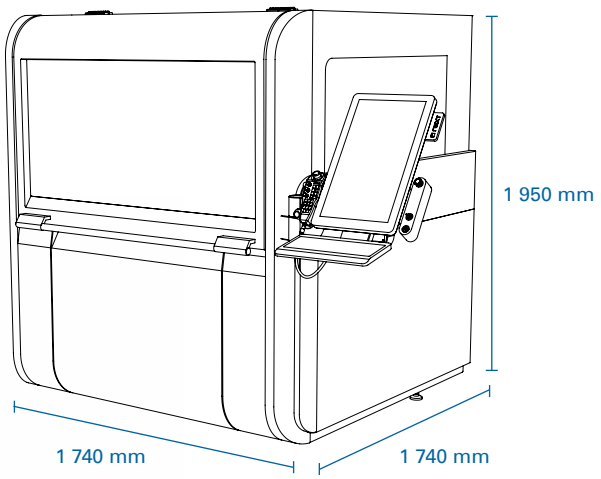

Plný stůl

- Obráběcí prostor

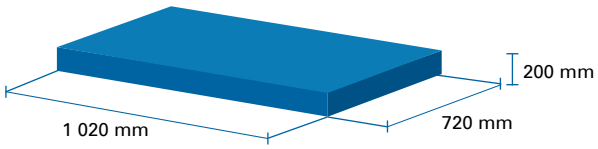

Stůl s výřezem

- Stůl
- Obráběcí prostor na stole
- Obráběcí prostor uvnitř vertikálního upínacího prostoru
- Max. velikost obrobku uvnitř vertikálního upínacího prostoru

Více informací prostřednictvím QR kódu

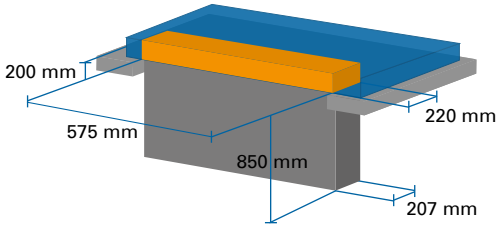

	DATRON M8Cube
Stůl stroje	Masivní stůl z polymerního betonu s ocelovým podstavcem, extrémně tuhá portálová konstrukce s oboustranným pohonem Y se zakrytými vedeními
Pojezdová dráha (X x Y x Z)	1 020 mm x 830 mm x 245 mm; s výměníkem nástrojů 720 mm ve směru Y
Průchod portálu	200 mm
Montážní rozměry bez obslužného terminálu (Š x H x V)	1 740 mm x 1 740 mm x 1 950 mm
Kuželový držák integrovaný ve stole	✓
Řízení DATRON HSCpro nebo DATRON next	✓
Komfortní panel pro ruční ovládání	✓
Systém pohonu: Bezkartáčové servopohony se snímači absolutní hodnoty; kuličkové vřeteno pro každou osu	✓
Chladicí mazací systém s minimálním vstřikovaným množstvím	✓
Obráběcí vřeteno	VF vřeteno 0,6 kW – 4,0 kW; až 60 000 ot/min; přímé upnutí stopky nebo HSK-E 25
Výměník nástrojů s integrovaným čidlem délky	5násobný s držákem nástroje HSK-E 25 (na přání 24násobný) 15násobný s přímým upnutím stopky Držák nástroje (na přání 30násobný)
Posuv	až 22 m/min
Rychloběh	až 22 m/min
Hmotnost	cca 1 300 kg

DATRON

MLCube/MLCube LS

DATRON MLCube je nejlepší volbou pro hospodárné obrábění desek. Dále je vhodný pro výrobu čelních desek, skříní, profilů a ostatních obrobků z hliníku, které se frézují v přířezech. Pomocí MLCube lze mimořádně efektivně obrábět i ostatní barevné kovy nebo kompozitní materiály. Krátké doby seřizování a současně možnost paralelního použití různých upínacích technik, velice nízká spotřeba energie a vynikající poměr ceny a výkonu nabízí – i při malém počtu kusů – dlouhodobou a mimořádně vysokou hospodárnost.

Hlavní přednosti

Masivní, teplotně stálý stůl z polymeru s velmi velkou rovinností.

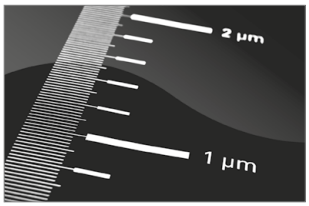

Lineární systém měření dráhy (na přání)

Přesné vřeteno s přesností oběhu lepší než 2 µm a držák nástroje HSK-E 25 (na přání).

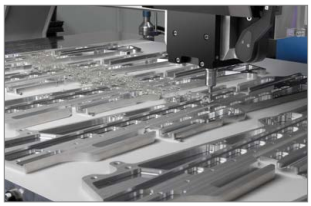

Velká pracovní plocha ideální pro frézování komponent kombinovaných v rámci využití.

Technické údaje

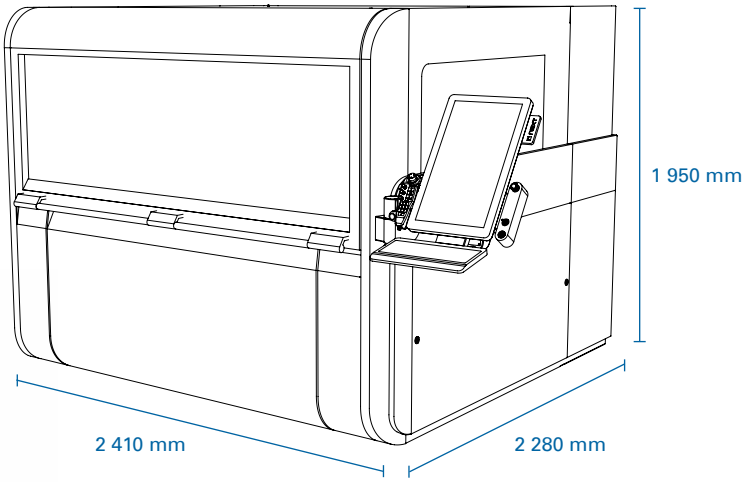

Plný stůl
Obráběcí prostor

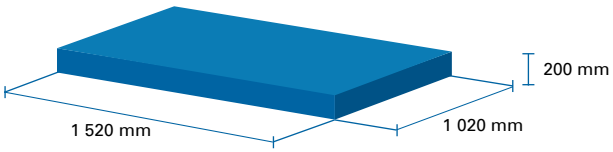

Stůl s výřezem

- Stůl
- Obráběcí prostor na stole
- Obráběcí prostor uvnitř vertikálního upínacího prostoru
- Max. velikost obrobku uvnitř vertikálního upínacího prostoru

Více informací prostřednictvím QR kódu

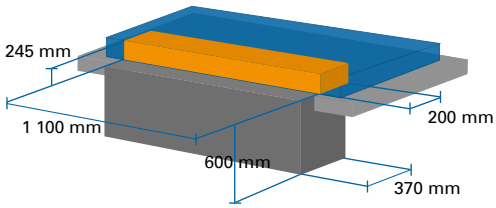

	DATRON MLCube	DATRON MLCube LS
Stůl stroje	Masivní stůl z polymerního betonu s ocelovým podstavcem, extrémně tuhá portálová konstrukce s oboustranným pohonem Y se zakrytými vedeními	
Pojezdová dráha (X x Y x Z)	1 520 mm x 1 150 mm x 245 mm; s výměníkem nástrojů 1 020 mm ve směru Y	
Průchod portálu	200 mm	
Montážní rozměry bez obslužného terminálu (Š x H x V)	2 410 mm x 2 280 mm x 1 950 mm	
Kuželový držák integrovaný ve stole	✓	
Řízení DATRON HSCpro nebo DATRON next	✓	
Komfortní panel pro ruční ovládání	✓	
Systém pohonu: Bezkartáčové servopohony se snímači absolutní hodnoty; kuličkové vřeteno pro každou osu	✓	
Lineární systém měření dráhy x / y		✓
Mazání s minimálním vstřikovaným množstvím	✓	
Obráběcí vřeteno	VF vřeteno 0,6 kW – 4,0 kW; až 60 000 ot/min; přímé upnutí stopky nebo HSK-E 25	
Výměník nástrojů s integrovaným čidlem délky	5násobný s držákem nástroje HSK (až 36násobný) 15násobný s přímým upnutím stopky Držák nástroje (až 45násobný)	
Posuv	až 22 m/min	
Rychloběh	až 22 m/min	
Hmotnost	cca 2 500 kg	

Produktivní. Přesný. Silný.

DATRON

M10Pro

Proměnlivé výrobní dávky, malé a velké počty kusů, špičkové materiály – pomocí M10 Pro společnosti DATRON se bleskurychle přizpůsobíte novým požadavkům. Produktivní a hospodárný již od „počtu kusů 1"! Integrovaný lineární systém měření dráhy s rozlišením 40 nm zaručuje trvalou přesnost.

Hlavní přednosti

Masivní, teplotně stálý stůl z granitu s velmi velkou rovinností.

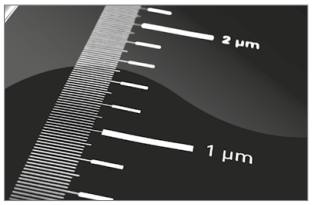

Integrovaný µ-přesný lineární systém měření dráhy!

Přesné vřeteno s přesností oběhu lepší než 2 µm a držák nástroje HSK-E 25. Vřeteno HSK-E-32 8 kW

Frézování v 5 osách s otočným a naklápěcím stolem pro přesné vícestranné obrábění malých dílů (na přání).

Technické údaje

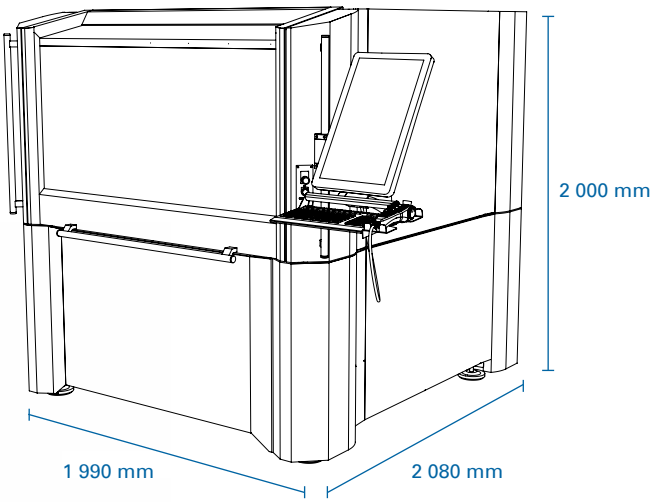

Plný stůl
Obráběcí prostor

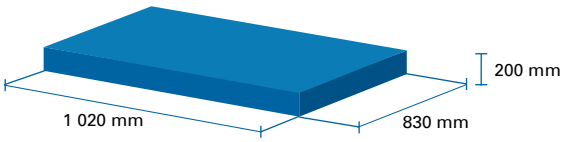

Stůl s výřezem

- Stůl
- Obráběcí prostor na stole
- Obráběcí prostor uvnitř vertikálního upínacího prostoru
- Max. velikost obrobku uvnitř vertikálního upínacího prostoru

Více informací prostřednictvím QR kódu

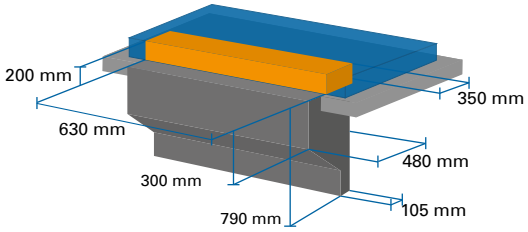

	DATRON M10 Pro, 3,0 kW	DATRON M10 Pro, 8,0 kW
Stůl stroje	Masivní stůl z granitu s ocelovým podstavcem, extrémně tuhá portálová konstrukce s oboustranným pohonem Y se zakrytými vedeními	
Pojezdová dráha (X x Y x Z)	1 020 mm x 830 mm x 240 mm; s výměníkem nástrojů 720 mm ve směru Y	
Průchod portálu	200 mm	
Montážní rozměry bez obslužného terminálu (Š x H x V)	1 990 mm x 2 080 mm x 2 000 mm	
Kuželový držák integrovaný ve stole	✓	
Řízení DATRON HSCpro nebo DATRON next	✓	
Komfortní panel pro ruční ovládání	✓	
Systém pohonu: bezkartáčové servopohony; kuličkové vřeteno pro každou osu	✓	
Lineární systém měření dráhy ve všech osách	✓	
Dopravník na třísky	na přání	
Chladicí mazací systém s minimálním vstřikovaným množstvím	na přání	na přání vnitřní přívod chladicího prostředku
Obráběcí vřeteno	VF vřeteno 3,0 kW; až 40 000 ot/min; HSK-E 25	VF vřeteno 8,0 kW; až 34 000 ot/min; HSK-E-32
Výměník nástrojů s integrovaným čidlem délky	12násobný s držákem nástroje HSK-E 25 (na přání 24násobný)	12násobný držák nástroje s HSK-E 32
Posuv	až 30 m/min	
Rychloběh	až 30 m/min	
Hmotnost	cca 2 t	

DATRON
C5

DATRON C5 byl speciálně vyvinut pro frézování malých dílů v 5 osách. Silné servomotory a momentové motory zaručují vysokou dynamiku a rychlost frézování pro mimořádně přesné výsledky obrábění.

DATRON D5
Dentální frézka CAD/CAM
Pro simultánní obrábění v 5 osách všech běžných materiálů zubních náhrad. **Další informace na www.dentalcam.com**

Hlavní přednosti

Ultra kompaktní, masivní, přesná. Žádná jiná špičková 5osá frézka této třídy nevyžaduje tak málo místa.

Přesné vřeteno s přesností oběhu lepší než 2 µm a držák nástroje HSK-E 25.

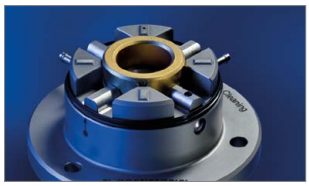

Integrované upínací systémy nulového bodu s reprodukovatelností až ±2 µm, jako např.: Zero Clamp, µ-PrisFix, Polygrip pro Erowa ITS 50 a 3R Macro, Defo Grip pro přímé upnutí obrobku (na přání).

Na přání s automatizovaným obsazováním, ideální řešení v provozu s nízkým počtem osob. Optimální tok materiálu s otočnou automatizační buňkou.

Technické údaje

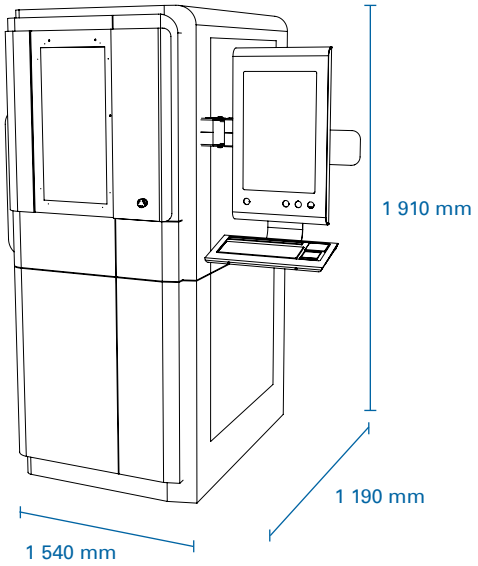

Více informací prostřednictvím QR kódu

Příklady
pro velikosti obrobků:

Kubické komponenty

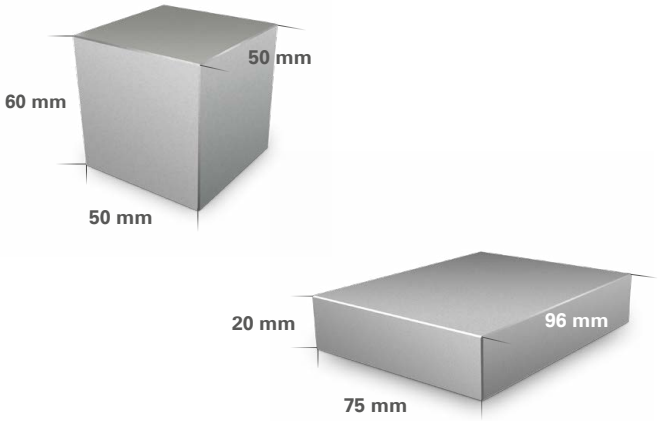

Válcové komponenty

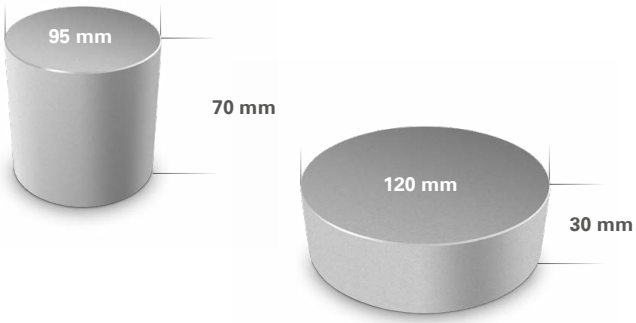

	DATRON C5	
Pojezdová dráha (X x Y x Z)	153 mm x 100 mm x 100 mm	
Velikosti obrobků (příklady)	**Válcové:** průměr 60 mm, výška 60 mm průměr 100 mm, výška 30 mm	**Kubické** (X x Y x Z): 96 mm x 75 mm x 20 mm 50 mm x 50 mm x 60 mm
Délka nástroje	75 mm (od čelního uložení HSK)	
Konstrukce stroje	Masivní rám z lité oceli, 4./5. osa z hliníkového odlitku	
Montážní rozměry (Š x H x V) bez terminálu	940 mm x 1 190 mm x 1 910 mm	
Hmotnost	cca 900 kg	
Skříň stroje	Kompaktní kabina se snadným přístupem pro pohodlnou údržbu	
Řízení DATRON HSCpro	✓	
Mazání s minimálním vstřikovaným množstvím	✓	
Integrovaný upínací systém nulového bodu	✓	
Lineární systém měření dráhy ve všech osách	✓	
Výměník nástrojů	22násobný se senzorem délky nástroje	
Posuv/rychloběh	až 8 m/min, (4./5. osa) 21 ot/min	
Obráběcí vřeteno	VF vřeteno 1,8 kW; až 48 000 ot/min; HSK-E 25	

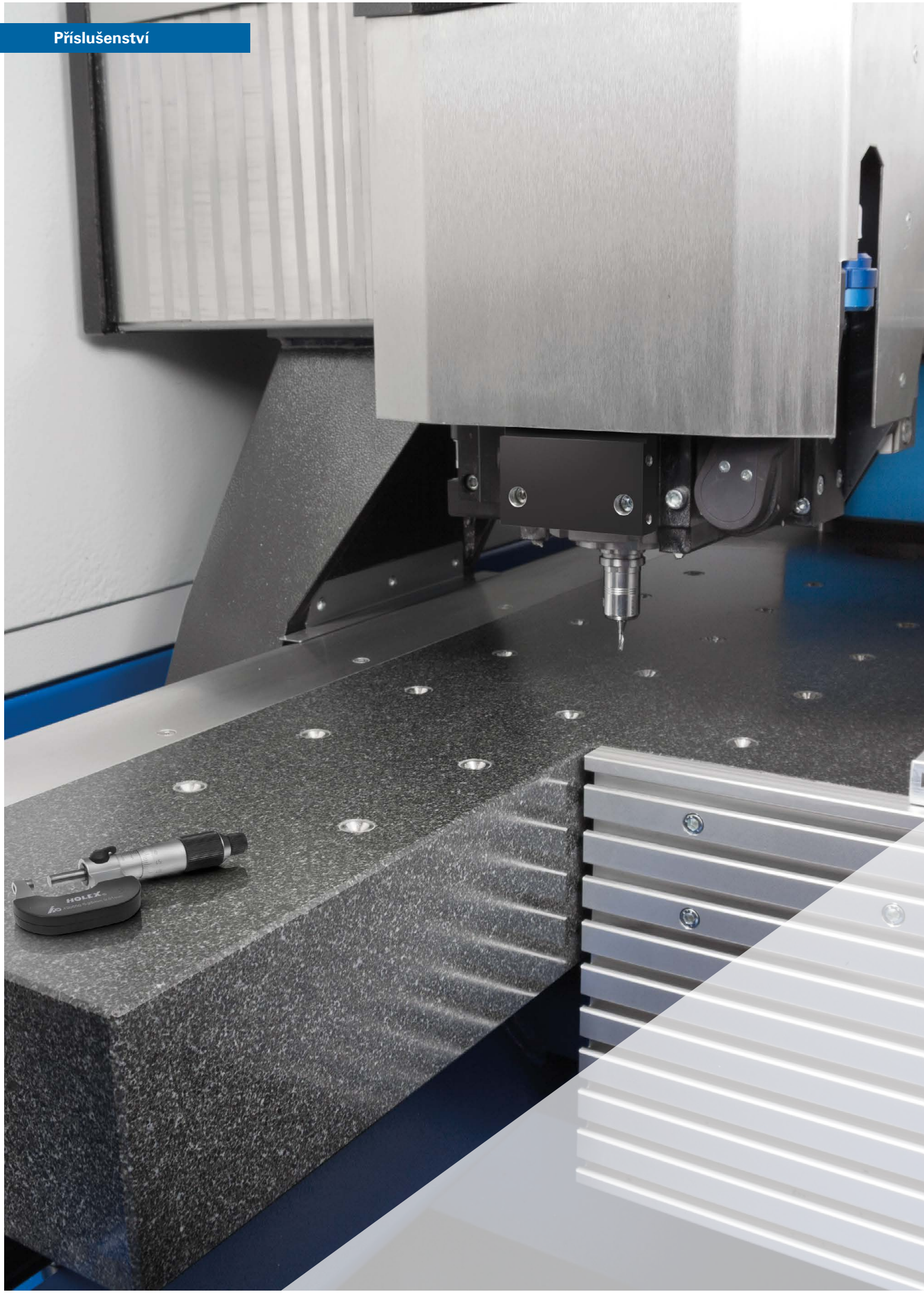
HOLEX

DATRON

VYSOKÁ DYNAMIKA PŘI OPTIMÁLNÍ TUHOSTI

Vysokorychlostní frézky DATRON pracují s vysokorychlostní technologií frézování (HSC – High Speed Cutting). Díky vysokým otáčkám vřetena až 60 000 ot/min s vysoce dynamickým řízením stroje a vysokou rychlostí posuvu se docílí vynikající kvality povrchu a zkrácení výrobních časů. Frézky DATRON dosahují díky svým vysokým otáčkám vřetena v mnoha případech 5 až 10násobně vyšších řezných rychlostí než konvenční frézky.

Vysoce kvalitní konstrukce dimenzovaná pro zrychlení a tuhost jako ocelová konstrukce – v kombinaci s pracovním stolem z granitu nebo polymerního betonu – umožňuje optimální tlumení vibrací, které vede k vynikajícím výsledkům frézování.

+ Velmi vysoké řezné výkony při nejmenších nástrojích díky rychloběžným přesným vřetenům s otáčkami až 60 000 ot/min a výkony od 0,6 kW do 8,0 kW.

+ Tuhá konstrukce strojů DATRON bez vibrací díky zesíleným stolům z polymerního betonu nebo granitu pro excelentní kvalitu povrchu při obrábění.

+ Vysoká přesnost díky vysoce kvalitním lineárním vedením, kuličkovým vřetenům, držáku nástroje HSK-E 25/HSK-E-32 (na přání) a přesně vyrobeným strukturálním prvkům.

DATRON

VYSOKOFREKVENČNÍ VŘETENA

PowerS
Vysoce výkonná a obzvlášť přesná vysokofrekvenční vřetena s držákem nástroje HSK-E. Pro maximální kvalitu při velkém řezném výkonu.

PowerS Syncro 8.0 s výkonem 8,0 kW a otáčkami až 34 000 ot/min, držák nástroje HSK-E 32; kapalinové chlazení (pouze pro DATRON M10 Pro/na přání s vnitřním přívodem chladicího prostředku).

PowerS Syncro 3.0 s výkonem 3,0 kW a otáčkami až 40 000 ot/min, držák nástroje HSK-E 25; kapalinové chlazení.

PowerS Syncro 4.0 s výkonem 4,0 kW a otáčkami až 40 000 ot/min, držák nástroje HSK-E 25; kapalinové chlazení.

HighS
Toto univerzální vřeteno pro vysokorychlostní frézování, vrtání a gravírování je k dostání ve třech různých provedeních:

HighS L0.6 s výkonem 0,6 kW a otáčkami až 60 000 ot/min, přímé upnutí stopky; vzduchové chlazení přes uchycení vřetena.

HighS M1.8 s výkonem 1,8 kW při otáčkách až 48 000 ot/min; držák nástroje HSK-25.

HighS H2.0 s výkonem 2,0 kW při otáčkách až 60 000 ot/min; přímé upnutí stopky.

EcoS
Mimořádně robustní a hospodárné vysokofrekvenční vřeteno s přímým upnutím stopky a automatickým výměníkem nástrojů. Otáčky až 30 000 ot/min při výkonu 1,2 kW.

Odborný výběr vhodného vřetena pro vaše individuální použití je obzvláště důležitým bodem při konfiguraci vaší frézky.

Naši odborníci vám rádi poradí, jaké vřeteno je pro vás nejefektivnější.

Přesnost v rozsahu µm, otáčky až 60 000 ot/min

Společnost DATRON nabízí pro každé obrábění vhodné vřeteno: od mimořádně vysoce výkonného a přesného vysokorychlostního vřetena až k robustnímu „tahounu“, výhodnému z hlediska nákladů.
Všechna vysokofrekvenční vřetena DATRON se vyznačují vysokou kvalitou, přesností a životností.

Typ vřetena Výkon vřetena	Rozsah otáček (ot/min)	Upínací technika nástroje	Max. průměr dříku/max. průměr nástroje pro automatický výměník nástrojů (mm)	Interní chlazení	Chladicí mazací systém	ML Cube/LS	M8Cube	M10 Pro	neo	C5
HighS L0.6 **VF vřeteno 0,6 kW**	6 000 – 60 000	Přímé upnutí stopky	8/14	Vzduch	Chladicí mazací systém DATRON	✓	✓			
EcoS P1.2 **VF vřeteno 1,2 kW**	5 000 – 30 000	Přímé upnutí stopky	8/14	Vzduch	Chladicí mazací systém DATRON	✓	✓			
DATRON neo **VF vřeteno 2,0 kW**	4 000 – 40 000	Přímé upnutí stopky	8/14	Kapa-linové chlazení	Chladicí mazací systém s minimál-ním vstřikovaným množstvím				✓	
HighS H2.0 **VF vřeteno 2,0 kW**	6 000 – 60 000	Přímé upnutí stopky	8/14	Kapa-linové chlazení	Chladicí mazací systém DATRON	✓	✓			
HighS M1.8 **VF vřeteno 1,8 kW**	5 000 – 48 000	HSK-E 25	10/20	Kapa-linové chlazení	Chladicí mazací systém s minimálním vstřikovaným množstvím 5 l/9 l se snímačem hladiny	✓	✓			✓
PowerS Synchro 3.0 **VF vřeteno 3,0 kW**	1 000 – 40 000	HSK-E 25	10/20	Kapa-linové chlazení	Chladicí mazací systém s minimálním vstřikovaným množstvím 5 l/9 l se snímačem hladiny	✓	✓	✓		
PowerS Synchro 4.0 **VF vřeteno 4,0 kW**	1 000 – 40 000	HSK-E 25	10/20	Kapa-linové chlazení	Chladicí mazací systém s minimálním vstřikovaným množstvím 5 l/9 l se snímačem hladiny	✓	✓			
PowerS Syncro 8.0 **VF vřeteno 8,0 kW**	100 – 34 000	HSK-E 32	12/24	Kapa-linové chlazení	Chladicí mazací systém s minimálním vstřikovaným množstvím 5 l/9 l se snímačem hladiny (na přání s IKZ)			✓		

DATRON

OHLADICÍ MAZACÍ SYSTÉMY

Chladicí mazací systémy s minimálním vstřikovaným množstvím jsou výsledkem dlouholetých zkušeností společnosti DATRON. Podle typu chladicího média neexistují žádné nebo jen minimální zbytky. Žádné čištění, žádné odmašťování – to je velká výhoda při mnoha použitích. Tepelná energie vznikající při frézování se odvádí procesem odpařování. Etanol navíc maže břit nástroje, což zvyšuje životnost. Díky úplnému odpaření etanolu odpadá čištění obrobků po obrábění.

Chladicí mazací systémy DATRON

Chladicí mazací systémy s minimálním vstřikovaným množstvím DATRON lze používat s různými chladicími a mazacími prostředky (např. etanol, mastný alkohol, olej) a jsou koncipovány pro reprodukovatelné výsledky při procesech frézování a gravírování s obzvláště malým množstvím kapaliny.

Aktuálně jsou k dostání dvě různé varianty rozprašovací hlavy:
Kulatá rozprašovací hlava pro vřetena HSK-E 25 se čtyřmi tryskami pro použití s CleanCut a rozprašovací hlava se čtyřmi přestavitelnými tryskami a soustředěným paprskem. Tuto hlavu lze použít jak ve spojení s vřeteny s upnutím HSK, tak i s přímým upnutím stopky.

Kromě toho nabízíme chladicí mazací systém s etanolem, který se ideálně hodí pro vřetena s přímým upnutím stopky. Etanol se během frézování pomocí dvou trysek rozstřikuje na obrobek a nástroj.

Více informací prostřednictvím QR kódu

DATRON

SENZOR XYZ

Jednoduché seřizování s podporou kamery!
Více na str. 14

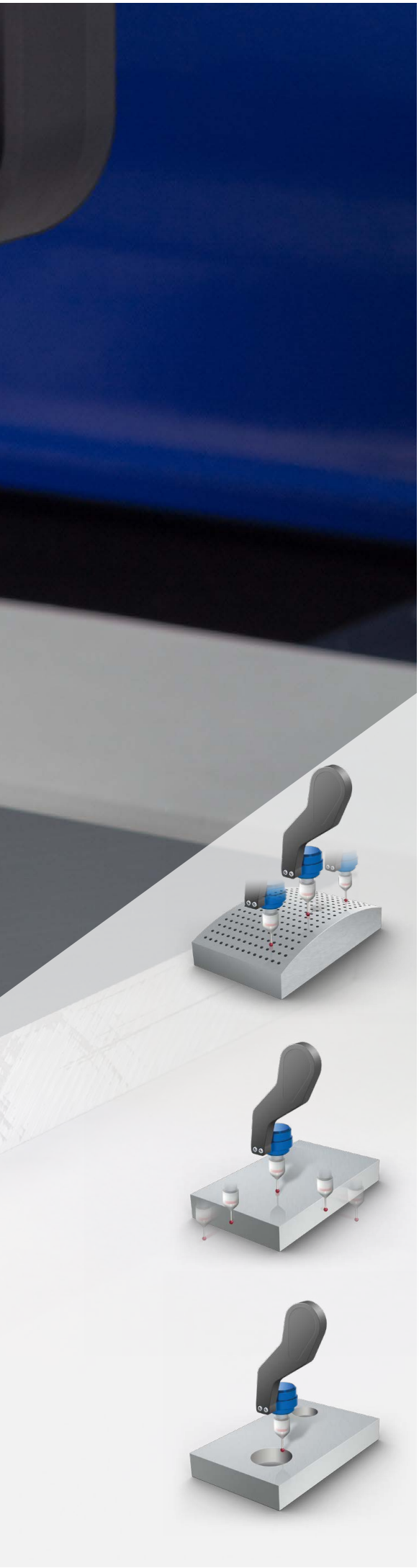

Geniální v každé dimenzi

Senzor XYZ je trojrozměrný snímací senzor. Pomocí něj se značně sníží doby seřizování vaší frézky a současně se zvýší přesnost a spolehlivost referencování u komponentu. Zdlouhavé seřizování je minulostí – vaše výroba bude mnohem hospodárnější.
Zlatým hřebem je automatická kompenzace výškových tolerancí materiálu, např. pro perfektní fazety dokonce i u velkých dílů, přesné hloubkové obrábění a mnoho dalšího.
Je ohromující, jak jednoduchá mohou být některá obrábění s tímto měřicím čidlem DATRON!

Princip funkce
Jednoduše natočíte senzor do pracovního prostoru a během několika málo sekund zvýšíte kvalitu výroby nebo zkontrolujete rozměrovou stálost: pomocí senzoru XYZ můžete konsekventně optimalizovat svůj způsob výroby.

Povrchy materiálů
Povrch materiálu se proměřuje pomocí rastrového snímání. Program CNC nebo gravírování se při obrábění automaticky koriguje pomocí vytvořeného výškového profilu. Rychle, jednoduše a pohodlně překonáte všechny nepředvídatelné těžkosti.

Rohy a hrany
Pomocí měření lze přesně zjistit hranu materiálu nebo výšku obrobku. Pomocí tří měření se zjišťuje jak výška materiálu, tak i přesná poloha pravoúhlé hrany obrobku.

Výhoda:
Zjišťování referenčních bodů na obrobcích se pomocí senzoru XYZ daří podstatně přesněji a za zlomek času běžných metod.

Středy
Středy kruhových nebo obdélníkových ostrůvků, resp. výřezů, lze určit automaticky.

Výhoda:
Bez dlouhé doby seřizování lze během několika málo sekund provést přesné vystředění na obrobku. Pomocí měření, např. dvou referenčních otvorů, lze zjistit úhlové přesazení a vyrovnat ho otočením souřadnicového systému.

DATRON

MODULÁRNÍ UPÍNACÍ TECHNIKA

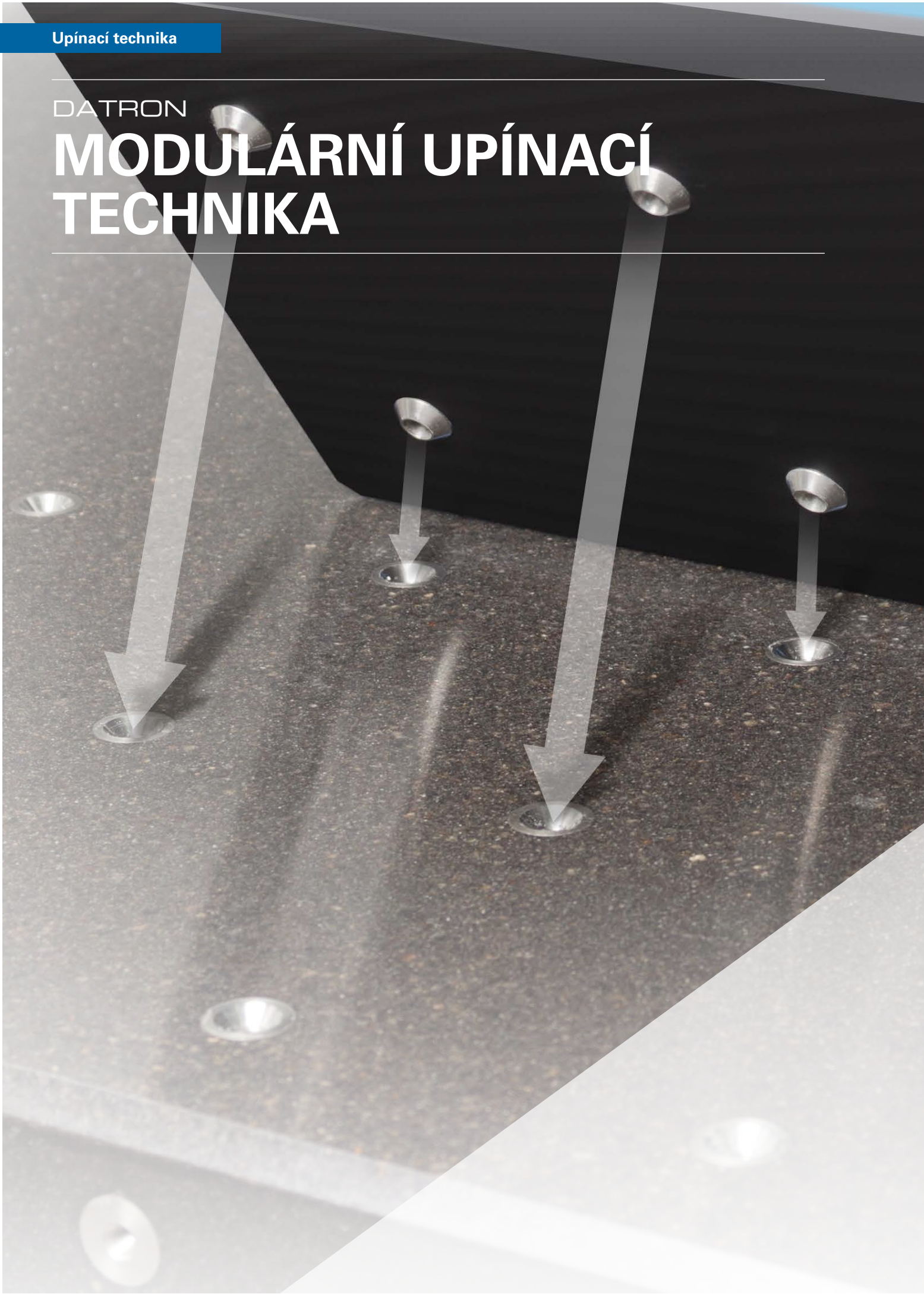

Konec dlouhého šroubování a přípravných časů!

Hospodárná výroba díky upnutí během sekundy: modulární upínací technikou společnosti DATRON lze často značně snížit doby seřizování. Pomocí kuželových středicích pouzder se modulové desky upnou přímo na stůl stroje.

To platí pro všechny stroje s integrovaným kuželovým upínacím systémem. Tak lze upínací moduly velice rychle vyměnit při vysoké reprodukovatelnosti upínací polohy.

Společnost DATRON nabízí velké množství hotových řešení modulárního upnutí: modulární upínací desky s vakuem, T drážky s krátkozdvihovým upínacím prvkem, sklíčidlo nebo svěrák. Rádi koncipujeme i individuální řešení upínání. Využijte našich zkušeností ze stovek instalací strojů.

Modulární upínací desky
Na modulární upínací desky lze upevnit upínací prostředky, jako jsou např. svěráky. Moduly se na stůl stroje upevňují přišroubováním. Na těchto základních deskách lze sestavit opakující se upínací stanice a poté je v případě potřeby rychle připravit.

Modulární upínací desky s T drážkou, např. pro krátkozdvihový upínací prvek
Modulární upínací deska s T drážkou pro řešení upevnění specifická pro dané použití nebo pro kombinaci krátkozdvihového upínacího prvku a pevné upínací čelisti. Moduly se na stůl stroje upevňují přišroubováním.

Meandrová deska
Meandrová deska DATRON je vhodná zejména k upnutí plošných obrobků a deskových materiálů. Přitom lze upínat několik stejných nebo i různých obrobků. Speciální karton VacuCard společnosti DATRON slouží k rozložení vakua pod obrobkem a jako ochranná vrstva. Meandrové desky jsou k dostání v různých velikostech.

Kompaktní svěrák DATRON
Zapouzdřený kompaktní svěrák DATRON je ze 100 % chráněn proti znečištění. Funkční poruchy způsobené znečištěním a uvízlými třískami jsou proto minulostí. Vyznačuje se malou konstrukční výškou, jakož i vysokou upínací silou. K dostání je s délkou vedení 160 mm nebo 300 mm. Hliníkové upínací čelisti na přání umožňují individuální přizpůsobení geometriím komponentu.

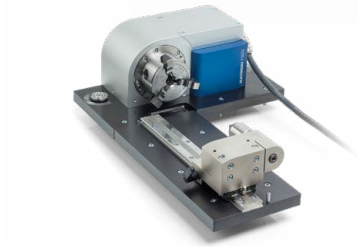

Otočná osa s koníkem
Otočná osa je vhodná zejména pro vícestranné obrábění dlouhých obrobků, kruhové rytí nebo k vrtání v radiálním směru. Upevnění se provádí pomocí modulární upínací techniky DATRON. Otočná osa je bez dorazu a poskytuje vysokou přesnost a torzní tuhost.

DATRON

VAKUOVÁ UPÍNACÍ TECHNIKA

Plug & Play pro co nejjednodušší manipulaci!

Extrémně jednoduché a bezproblémové použití. Položte díly – a je hotovo! Díky vysokým přídržným silám vakuových desek DATRON udrží dokonce i ty nejmenší díly. Patentovaný speciální karton VacuCard++ je perfektní ochrannou vrstvou.

Vakuovou upínací technikou DATRON lze vybavit všechny stroje DATRON. Ta díky speciálně vyvinuté konstrukci umožňuje velmi vysoké přídržné síly, dokonce i v případě obtížně upínatelných tvarů a i těch nejtenčích deskových materiálů. Vakuové modulární upínací desky, jež jsou k dostání v různých velikostech, jsou rozděleny na segmenty, které lze provozovat odděleně od sebe.

Výhody

+ Velice krátké přípravné časy
+ Možné časově efektivní obrábění
+ Upnutí tenkých desek bez deformací a vibrací
+ Možné kompletní frézování kolem dokola a oddělování obrobků

Použití

+ Upnutí deskových materiálů
+ Upnutí plochých skříní
+ Upnutí obtížně upínatelných materiálů a tvarů

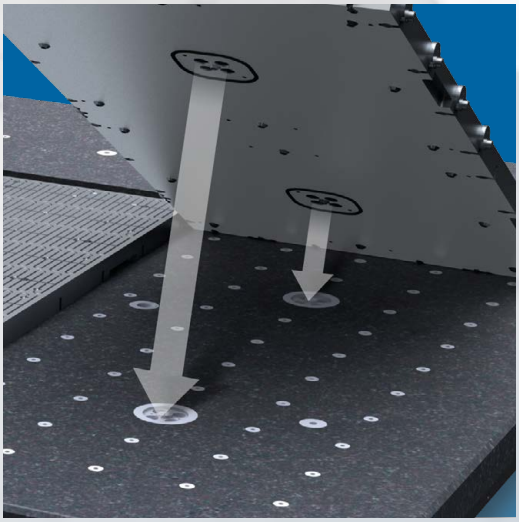

Rozdělení vakua

Připojovací hrdla integrovaná ve stole

Připojovací hrdla integrovaná ve stole zajišťují přímé spojení s vakuovými deskami. V důsledku vynechání propojení hadicemi dojde k významné úspoře času při přípravě stroje. Kromě toho jsou ztráty tlaku nižší díky značně většímu průřezu přípojky.

Jakmile jsou vakuové desky připojeny, automaticky dojde k jejich uzemnění. Přípojky jsou pohodlně elektricky řízeny z programu CNC, takže odpadá manuální spínání.

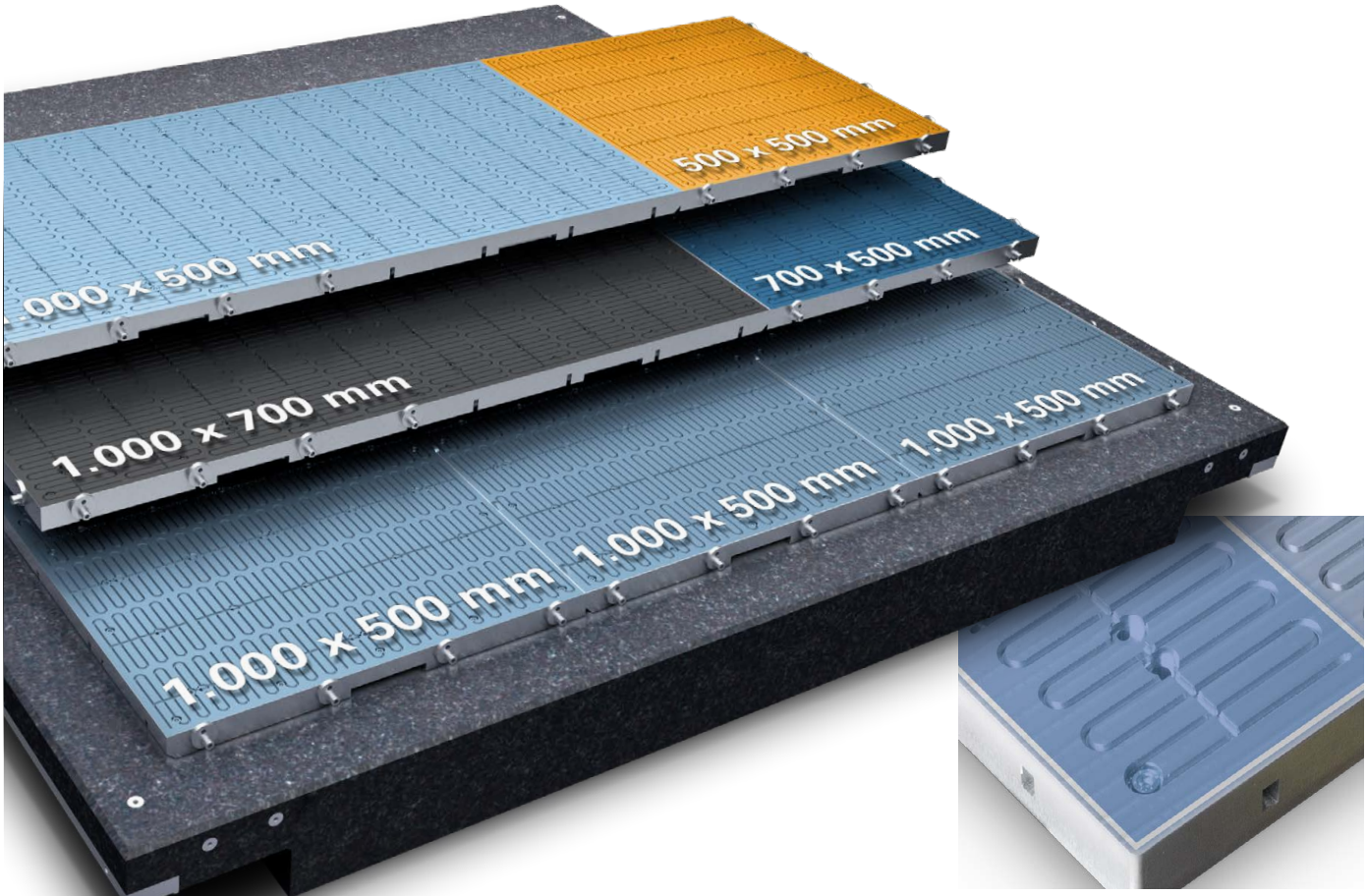

Jednotlivá pole
Aby bylo možno upínat obrobky nejrůznějších tvarů a velikostí, společnost DATRON nabízí vakuové desky rozdělené na jednotlivá pole, která lze aktivovat specificky podle daného použití. Tím lze výrazně snížit ztráty tlaku.

Kolečka
Pro snadnější montáž vakuových desek mají tyto desky od velikosti 700 x 500 mm lehce se otáčející kolečka. Tím lze desky s malým vynaložením síly umístit na stůl stroje. Navíc umožňují ochranu povrchu stolu stroje.

Úchyty
Pro bezpečnější manipulaci s vakuovými deskami mají tyto desky vybrání, která slouží jako úchyty.

Dorazy
Pomocí otočných dorazů lze obrobky přesně vyrovnat na hranách vakuových desek. Díky zapuštění dorazů jsou obrobky pro obrábění přístupné ze všech stran.

Obsazení desky

Na příkladu DATRON MLCube: stůl s výřezem

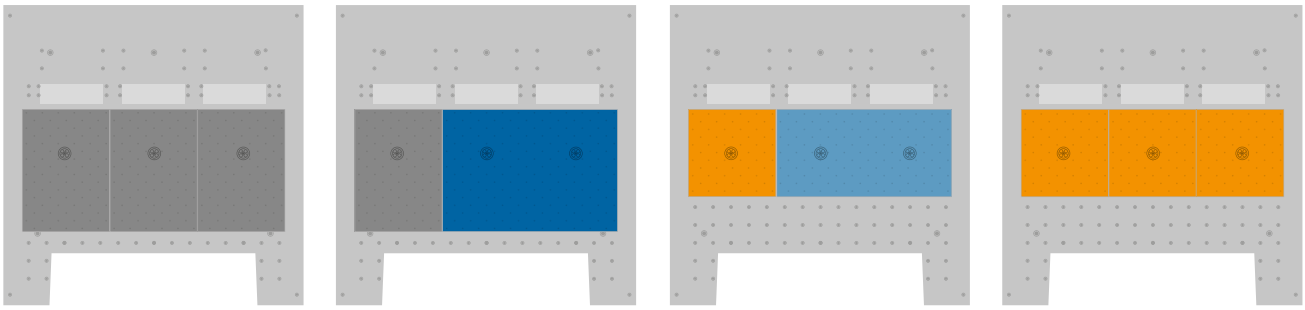

Variabilní polohování

Verze stolu DATRON s výřezem disponuje třemi integrovanými připojovacími hrdly vakua. Tím je možné variabilní polohování vakuových desek DATRON ve formátech 500 x 500 mm až 1000 x 700 mm.

Obsazení desky

Na příkladu DATRON MLCube: plný stůl

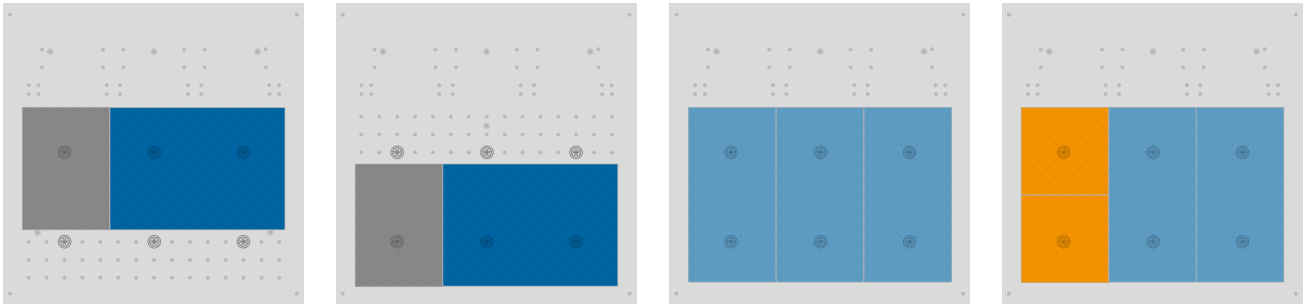

Plná flexibilita

Díky šesti integrovaným připojovacím hrdlům vakua poskytuje plný stůl DATRON velký počet možností pro obsazení vakuových desek DATRON. Tím je možné jak celoplošné, tak i částečné obsazení, což nabízí místo pro dodatečnou upínací techniku. Plný stůl DATRON poskytuje maximální flexibilitu při realizaci různých projektů obrábění.

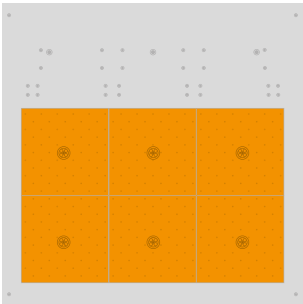

DATRON

KRÁTKOZDVIHOVÉ UPÍNACÍ PRVKY

Rychlé seřízení jednou rukou!

Geniálně jednoduchá obsluha lehkým stisknutím tlačítka a i přesto upínací síla až 750 N.
Krátkozdvihové upínací prvky společnosti DATRON se používají všude tam, kde je vyžadována vysoká flexibilita, komfort obsluhy a krátké doby přestavění. Upínací prvky jsou koncipovány pro provoz na desce sT drážkou, lze je však použít i stacionárně.

Výhody krátkozdvihových upínacích prvků DATRON

+ Jednoruční obsluha
+ Rychlé přestavění
+ Nastavitelný upínací tlak
+ Kompaktní design
+ Automatické otvírání a zavírání

DATRON

CLEANCUT

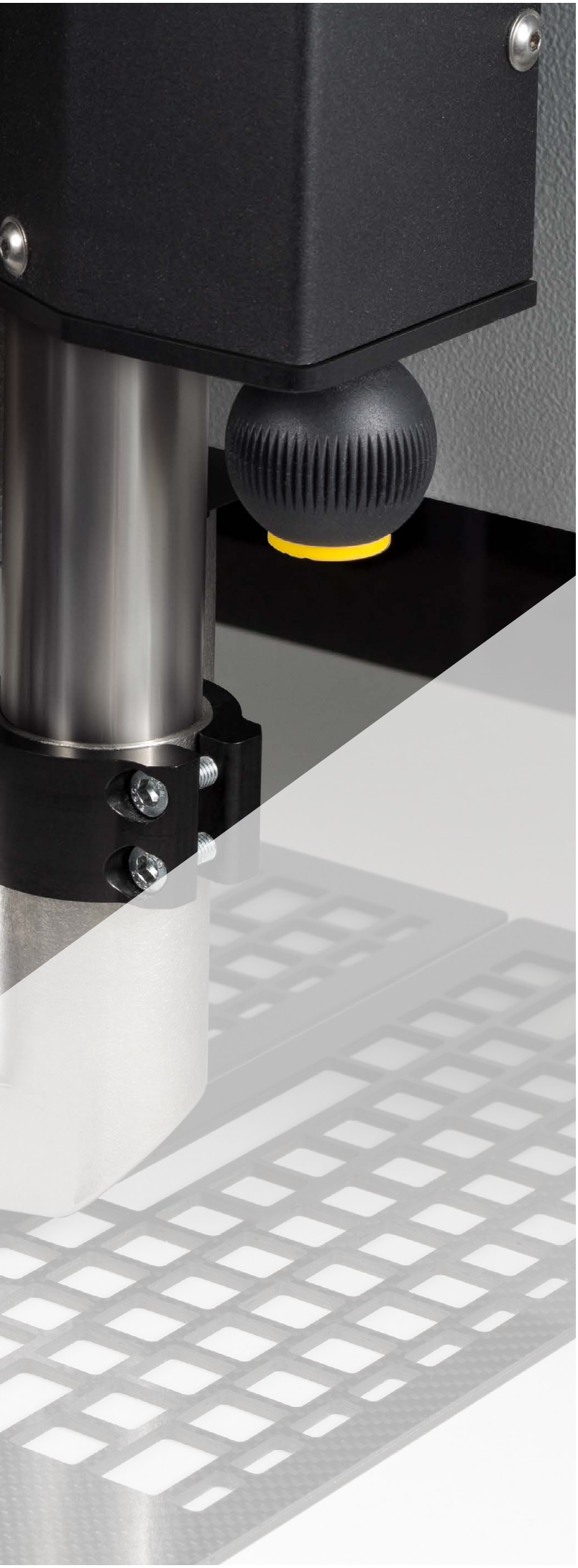

Úspora času a čistá práce – odsávací systém CleanCut je vysoce efektivní.

Systém CleanCut DATRON umožňuje vysoce efektivní odsávání třísek. Pomocí této technologie odsávání, vyvinuté speciálně pro obrábění desek, se dosahuje práce téměř bez třísek. Zdlouhavé čistění stroje odpadá.

Perfektní pro citlivé povrchy: třísky jsou odsávány bezkontaktně. Automatické vysunutí a zasunutí odsávací hlavy navíc poskytuje další úsporu času.

Vlastnosti:

+ Vysunutí a zasunutí řízené programem
+ Přesně nastavitelná vzdálenost od povrchu
+ Bezkontaktní odsávání
+ Kompatibilní se stanicí pro výměnu nástroje a senzorem XYZ
+ Automatické vysunutí a zasunutí při funkci parkování
+ Kompatibilní s vřeteny s přímým upnutím stopky a s vřeteny HSK
+ Možné mazání s minimálním vstřikovaným množstvím

DATRON

VYSOKORYCHLOSTNÍ NÁSTROJE

Rentabilní frézování, vrtání a gravírování

Od roku 1990 vyvíjí a dodává společnost DATRON nástroje ze slinutých karbidů nejvyšší kvality. Jako výrobce vysoce kvalitních vysokorychlostních frézovacích, vrtacích a gravírovacích strojů dlouhodobě věnujeme zvláštní pozornost technologii třískového obrábění. Technologické dimenzování a kvalita vysokorychlostních nástrojů ve vysoké míře určují hospodárnost a kvalitu CNC obrábění.
Získejte pomocí našeho katalogu přehled o aktuálně dodávaném sortimentu. Díky vlastnímu vývoji, testování i zkušenostem našich zákazníků vám můžeme nabídnout optimální nástroje, speciálně určené pro vysokorychlostní obrábění.

Přesnost
- Vrtání od 0,1 mm
- Frézování od 0,2 mm
- Závitořezné frézování od M1

Kvalita
- Vývoj
- Zkouška
- Výroba

Hospodárnost
- Max. výkon třískového obrábění
- Max. životnost
- Max. procesní spolehlivost

Frézovací nástroje pro
hliník

Dynamicky
Vysoký výkon třískového obrábění, klidný chod a hladké plochy: frézovací nástroje, jako patentovaná jednobřitá fréza s vyvažovacím výbrusem, frézovací záhlubník DATRON pro výrobu otvorů a zahloubení v jednom pracovním kroku nebo naše závitové nástroje vám pomohou při rentabilním třískovém obrábění lehkých kovů.

Frézovací nástroje pro
plasty/kompozitní materiály/pěny

Stabilně
Díky optimálnímu odvodu třísek jsou i u plastů možné razantní posuvy bez roztavení a tvorby otřepů.

Generace jednobřité frézy s velice jemným broušením pro obrábění plastu umožňuje nejvyšší kvalitu povrchu.

Pomocí speciálních nástrojů DATRON pro obrábění pěn lze vyrobit špičkové povrchy a ostré obrysy během krátké doby obrábění. Jedinečná je zejména vysoká životnost nástrojů.

Frézovací nástroje pro
ocel a podobné materiály

Silně
Stabilní geometrie břitu a vysoce zatižitelné povrchové vrstvy zaručují hospodárnou životnost při obrábění materiálů.
Dvoubřité mikrofrézy umožňují filigránské obrábění, tříbřité a čtyřbřité frézy přesvědčí při zarovnávání a obrysovém frézování.
Čtyřbřité frézy s kulovým čelem se perfektně hodí pro vytváření 3D freeform povrchů.

DATRON

SLUŽBA ZÁKAZNÍKŮM

Vaše přidaná hodnota:
naše služby

+ Uvedení do provozu a dovezení stroje
+ Horká linka 7:00 – 18:00 hod.
+ Aktualizace softwaru
+ Vzdálená údržba
+ Údržba stroje přímo na místě
+ Smlouvy o provádění údržby
+ Servis s náhradními díly
+ Servis výměny vřetena
+ Logistická podpora
+ Přestavění stroje

Bližší informace získáte od našeho týmu poprodejního servisu.
Horká linka 06151-1419-999

Od instalace až k dlouholeté péči o výrobek: Na nás se můžete spolehnout!

Společnost DATRON zaručuje maximální efektivitu při provozu strojů i mnoho let po zakoupení – a to na celém světě! Díky instruktážím a praktickým školením využijete plný potenciál strojů hned od začátku. Pomocí nejmodernějších diagnostických nástrojů a fundovaného know-how našich pracovníků zajistíme bezproblémový průběh vaší výroby. Náš osvědčený servis s náhradními díly a program údržby optimalizovaný pro naše zákazníky podstatně minimalizují doby nečinnosti. Zakoupením systému DATRON získáte více než jen stroj s řízením: získáte tým odborníků, který vás vždy podpoří!

Servis ve vaší blízkosti
Jsme zastoupeni všude tam, kde je nás zapotřebí. U našich zahraničních zastoupení je vám k dispozici servisní tým přímo na místě. Krátké cesty šetří čas a peníze: proto společnost DATRON nabízí několik servisních míst v Německu a na celém světě u našich více než 20 zastoupení.

Odbornost
Školení pracovníci, mnoho let zkušeností s používáním strojů a praxe ve vlastní společnosti zaručují vysokou kvalitu servisu DATRON na celém světě. Jako výsledek získáte fundované a kompetentní poradenství a co nejrychlejší odstranění chyb v případě poruchy.

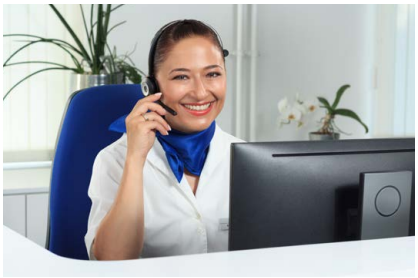

Přívětivost a spolehlivost
Naše horká linka vám pomůže nalézt řešení a odstranit problémy, i v případě dotazů týkajících se softwaru a programování. Rozsáhlý sklad s náhradními díly zaručuje co nejkratší dodací lhůty.

Výhoda z hlediska nákladů
Teleservice, e-Messenger, vzdálená údržba. Nabízíme vám nejmodernější datové technologie pro co nejrychlejší diagnostiku a servis výhodný z hlediska nákladů.

DATRON

TECHNOLOGICKÉ STŘEDISKO

Který stroj je pro váš výrobní proces nejlepší? Závisí na mnoha individuálních parametrech. Proto patří fundované technické poradenství a vytváření vzorků k našim nejdůležitějším službám.

Přesná analýza vašeho výrobního úkolu tvoří základ pro naše odborné poradenství za účelem optimalizace celého vašeho výrobního procesu.

Nabízíme vám:

+ Produktové demonstrace vysokorychlostních frézek
+ Technologické poradenství týkající se výběru CAD/CAM, upínacích technik a vysokorychlostních frézovacích nástrojů společnosti DATRON
+ Vytváření vzorků specifických pro daného zákazníka podle údajů z výkresu

DATRON

TECH ACADEMY

Pomocí Tech Academy DATRON se naučíte efektivně a produktivně využívat svůj strojní systém DATRON. Naši kompetentní a zkušení aplikační technici, kteří mají své sídlo ve vlastním podnikovém technologickém středisku v Mühltal/Traisa, vás vyškolí v oblasti optimálního zacházení s vysokorychlostními frézkami, nástroji a strategiemi CAM.

V návaznosti na know-how a kompetence vašich pracovníků tak využijete plný potenciál svého stroje. Pro samotný vstup do světa vysokorychlostního frézování vám můžeme prostřednictvím praktických příkladů a přehledného programovacího a uživatelského rozhraní nabídnout snadný vstup do frézování nebo vám pomoci realizovat nové nápady.

Na základě našich dlouholetých zkušeností s vysokorychlostními strojními systémy budete schopni i vy, dokonce i s malými zkušenostmi v oblasti frézování, schopni relativně rychle vytvořit svůj vlastní výrobek pomocí našich frézek DATRON. Zprostředkování optimálního využití našich systémů je pro nás srdcovou záležitostí. Naším přáním je, aby se z uživatelů našich strojů stali skuteční fanoušci značky DATRON.

Tech Academy DATRON vás podporuje na této cestě vhodnými tréninky, při kterých dokonale zvládnete práci s vašimi strojními systémy DATRON a aplikacemi, které na nich běží. I po výcviku vám v případě otázek budou naši pracovníci rádi k dispozici prostřednictvím horké linky.

Díky praktickým školením nebo individuální procesní podpoře můžeme rozvíjet vaše speciální aplikační know-how a společně realizovat ještě efektivnější výrobní programy, vedoucí k další optimalizaci vaší výroby.

Vyberte si z následujících tréninků a vyžádejte si ještě dnes nezávazné informace týkající se katalogu školení DATRON:

Řízení stroje
+ HSCpro
+ HSCpro basic
+ HSCpro advanced
+ C5 basic

DATRON next
+ next basic
+ next advanced

Pokročilé tréninky
+ DST
+ PDA
+ Vision
+ možnosti softwaru na přání
+ rozhraní DNC

Procesní podpora

Software CAM
+ na vyžádání

DATRON

O NÁS

DATRON AG

Motivovaní pracovníci a inovativní výrobky
Vyvíjíme, vyrábíme a distribuujeme inovativní vysokorychlostní frézky pro obrábění materiálů zaměřených na budoucnost, jako jsou hliník a kompozitní materiály, dentální frézky CAD/CAM pro efektivní obrábění všech běžných materiálů zubních náhrad v dentálních laboratořích, vysoce výkonné dávkovací stroje pro průmyslová použití v oblasti těsnění a lepení, nástroje pro vysokorychlostní obrábění. Poskytujeme poprodejní služby, jako jsou školení, servis, prodej příslušenství a náhradních dílů.

Společným znakem výrobků je silné zaměření na užitek pro zákazníka, velice dobrý poměr ceny a výkonu, nízká spotřeba energie a flexibilní přizpůsobení díky lehké modulární konstrukci. Standardní řešení lze ve velmi vysoké míře přizpůsobit individuálním požadavkům zákazníka.

Díky komponentům, vzájemně sladěným již v průběhu vývoje, a z toho plynoucí kvalitě technologicky špičkových výrobků DATRON, lze rozhodujícím způsobem zdokonalit výrobní a automatizační procesy. To vede nejen k vyšší kvalitě výroby, ale i k nižším výrobním nákladům!

K hlavním výrobkům společnosti DATRON patří:

Vysokorychlostní frézky pro vysokorychlostní frézování a 3D gravírování
Frézování, vrtání a gravírování hliníku, ušlechtilé oceli, plastů a kompozitních materiálů.
S otáčkami až 60 000 ot/min lze dosáhnout vysokých výrobních rychlostí a výsledků.

Dentální frézka CAD/CAM
DATRON D5, ultra kompaktní 5osá frézka pro obrábění neželezných kovů, oxidu zirkoničitého, sklokeramiky, PMMA a vosku.
8násobná automatizace a 15násobný výměník nástrojů pro průmyslovou dentální sériovou výrobu s vysokou spolehlivostí, rychlostí a přesností.

Dávkovací stroje VDispenser® pro přesné a rychlé lepení a utěsňování
Světovým lídrem a patentem ochráněná je dávkovací technika s přesným objemem. V důsledku vysoké kvality a rychlosti dávkování zařízení vyplývají v sériové výrobě značné výhody v oblasti nákladů.

Nástroje pro vysokorychlostní obrábění
U vysokorychlostního obrábění určuje kvalita nástrojů rozhodujícím způsobem výsledky obrábění. Naše kompetence v oblasti technologie a poradenství umožňují našim zákazníkům vyrábět hospodárněji než konkurence.

Technická služba zákazníkům
Školení, servisní horká linka, údržba, prodej příslušenství a náhradních dílů.
Profesionální péče a kvalifikované poradenství ve všech oblastech vede k vyšší spokojenosti zákazníků a propůjčuje nám pečeť „německých šampionů u zákazníků“.

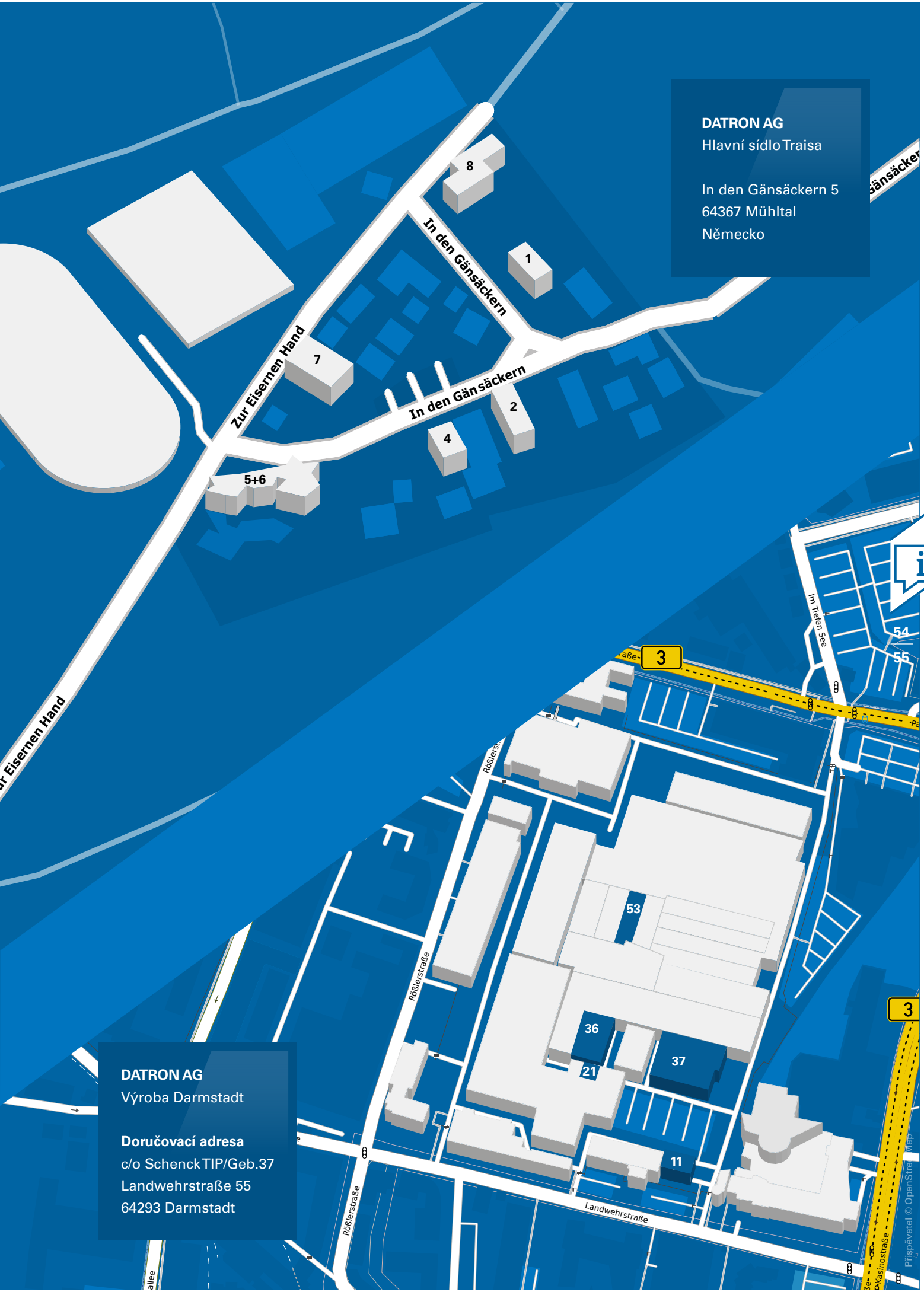

DATRON AG
Hlavní sídlo Traisa

In den Gänsäckern 5
64367 Mühltal
Německo

DATRON AG
Výroba Darmstadt

Doručovací adresa
c/o Schenck TIP/Geb.37
Landwehrstraße 55
64293 Darmstadt

DATRON

EFEKTIVNĚ A ENERGETICKY ÚSPORNĚ

Spotřeba energie na příkladu M8 Cube s frézovacím vřetenem s výkonem 3 kW během obrábění hliníku

Komponenta	Spotřeba energie
Frézovací vřeteno	1,3 kWh
Chladicí zařízení	1,1 kWh
Ostatní spotřebiče	0,3 kWh
Celkem	2,7 kWh

Inovativní technologie „Made in Germany“

Značka DATRON představuje vysoce kvalitní vysokorychlostní frézky a vysokorychlostní frézovací nástroje nejnovější generace. Abychom mohli našim zákazníkům neustále nabízet co nejlepší řešení a kontinuálně zdokonalovat naše výrobky, naši odborníci již dnes pracují na výrobních technologiích budoucnosti!

V těsné spolupráci s vysokými školami a vybranými partnery v oblasti technologií spolupracuje společnost DATRON na velkém množství výzkumných projektů, jež mají za cíl efektivnější, inovativní výrobní procesy. Naše inovativní síla je doložena velkým počtem patentů. Společnost DATRON byla doposud již třikrát vyznamenána pečetí kvality TOP100 jako jedna z nejinovativnějších společností v segmentu německých středně velkých společností.

Kvalita a spokojenost našich zákazníků jsou u nás na nejvyšším místě. Pečeť „Made in Germany“ je přitom rozhodující součástí naší produktové politiky. Výrobky DATRON jsou vyvíjeny výlučně v Německu a jsou vyrobeny z obzvláště vysoce kvalitních komponent.

Pomocí našeho certifikovaného komplexního systému řízení kvality monitorujeme a řídíme správný průběh všech procesů od vzniku výrobku přes odbyt a dodávku výrobků až po servis.

Pomocí inovativních výrobků společnosti DATRON nadále zvyšujeme váš náskok. Nejnovější technologie v oblasti třískového obrábění, vysoká kvalita a efektivita ve výrobě patří i k vašim ústředním výhodám.

Úspora energie:
Velice nízká spotřeba elektrické energie při vysokém objemu třísek díky použití energeticky účinných agregátů.

Úspora zdrojů:
Chladicí mazání s minimálním vstřikovaným množstvím od 30 ml/h. Minimální náklady na čištění.

Úspora prostoru:
Velká pracovní oblast při mimořádně malé instalační ploše.

Energeticky účinné stroje a hospodárné nasazení zdrojů hrají stále důležitější roli ve výrobních procesech. Díky inovativní lehké konstrukci a energeticky účinné technologii pohonu jsou stroje společnosti DATRON již dnes výhodné z hlediska nákladů. Frézky DATRON vyžadují v průměru méně než 2,7 kWh, dokonce i při vysokých řezných výkonech. Chladicí mazání s minimálním vstřikovaným množstvím, vyvinuté výhradně společností DATRON, nabízí navíc řešení, které je mimořádně efektivní z hlediska nákladů a ekologie.

Poznámky

Poznámky

Rádi vám poskytneme informace telefonicky:
+49 (0)6151-1419-0

e-mailem:
info@datron.de

online:
www.datron.de

Dodržujte naše „Bezpečnostní předpisy při provozu stroje". Tyto předpisy si můžete vyžádat od společnosti DATRON nebo prohlédnout na adrese www.safety.datron.de.

Informace v tomto prospektu obsahují aktuální popisy nebo vlastnosti, které se mohou změnit v důsledku inovací produktů. Popisy a vlastnosti jsou závazné jen tehdy, pokud jsou výslovně písemně dohodnuty při uzavření smlouvy.

Všechny obsahy v prospektu jsou vlastnictvím společnosti DATRON AG, resp. jejích poskytovatelů licence a podléhají právům ochrany duševního a průmyslového vlastnictví příslušných majitelů ochranných práv. Pokud tyto obsahy kopírujete, tisknete nebo zpřístupníte, prohlašujete tím svůj souhlas s uznáním veškerých obchodních známek, upozornění na autorská práva a ostatní vlastnická práva a nebudete obsahy žádným způsobem upravovat. S výjimkou tohoto omezeného povolení vám společnost DATRON AG neposkytuje žádná explicitní ani implicitní práva nebo licence na jakékoli obchodní známky, autorská práva nebo jiná práva ve spojení s duševním nebo průmyslovým vlastnictvím. DATRON, DATRON neo a DATRON next jsou registrované ochranné známky společnosti DATRON AG. DATRON neo je chráněn průmyslovým vzorem.

© 2018 DATRON AG. Všechna práva vyhrazena.

DATRON-TECHNOLOGY s.r.o.
A. Hlinku 2
96212 Detva, Slovenská republika
Tel.: +421(0)45 5458480
Fax: +421(0)45 5458480
www.datron.sk

DATRON AG
In den Gänsäckern 5
64367 Mühltal, Germany
Tel.: +49(0)6151-1419-0
Fax: +49(0)6151-1419-29
www.datron.de

DATRON_Maschinenkatalog_260918_CZ_Prosp_V0.2